TOP LOAD WASHER PRODUCT GUIDE

GUIDE DE LA LAVEUSE À CHARGEMENT PAR LE HAUT

Table of Contents/Table des matières

WASHER SAFETY **2**
CHOOSING THE RIGHT DETERGENT **3**
WASHER MAINTENANCE AND CARE **3**
- Water Inlet Hoses 3
- Washer Care 4
- Non-Use and Vacation Care 5
- Winter Storage Care 5
- Transporting Your Washer 5
- Reinstalling/Using Washer Again 5

INSTALLATION INSTRUCTIONS **6**
REQUIREMENTS **6**
- Tools and Parts 6
- Location Requirements 6
- Drain System 7
- Electrical Requirements 7

INSTALLATION **8**
- Unpacking 8
- Connect Drain Hose 9
- Connect Inlet Hoses 9
- Level Washer 10
- Complete Installation Checklist 11

QUICK START GUIDE **12**
CYCLE GUIDE **13**
TROUBLESHOOTING **17**
SÉCURITÉ DE LA LAVEUSE 26
CHOIX DU DÉTERGENT APPROPRIÉ 27
ENTRETIEN ET RÉPARATION DE LA LAVEUSE 27
- Tuyaux d'arrivée d'eau 27
- Entretien de la laveuse 28
- Non utilisation et entretien en période de vacances 29
- Entretien pour entreposage hivernal 29
- Transport de la laveuse 29
- Réinstallation/réutilisation de la laveuse 29

INSTRUCTIONS D'INSTALLATION 30
SPÉCIFICATIONS 30
- Outils et pièces 30
- Exigences d'emplacement 30
- Système de vidange 31
- Spécifications électriques 32

INSTALLATION 32
- Déballage 32
- Raccordement du tuyau de vidange 33
- Raccordement des tuyaux d'alimentation 34
- Réglage de l'aplomb de la laveuse 35
- Liste de vérification pour l'installation terminée 36

GUIDE DE DÉMARRAGE RAPIDE 37
GUIDE DES PROGRAMMES 38
DÉPANNAGE 43

WASHER SAFETY

Your safety and the safety of others are very important.

We have provided many important safety messages in this manual and on your appliance. Always read and obey all safety messages.



This is the safety alert symbol.

This symbol alerts you to potential hazards that can kill or hurt you and others.

All safety messages will follow the safety alert symbol and either the word “DANGER” or “WARNING.” These words mean:

⚠DANGER — **You can be killed or seriously injured if you don't immediately follow instructions.**

⚠WARNING — **You can be killed or seriously injured if you don’t follow instructions.**

All safety messages will tell you what the potential hazard is, tell you how to reduce the chance of injury, and tell you what can happen if the instructions are not followed.

IMPORTANT SAFETY INSTRUCTIONS

WARNING: To reduce the risk of fire, electric shock, or injury to persons when using your appliance, follow basic precautions, including the following:

- Read all instructions before using the appliance.
- Do not wash articles that have been previously cleaned in, washed in, soaked in, or spotted with gasoline, dry-cleaning solvents, or other flammable or explosive substances, as they give off vapors that could ignite or explode.
- Do not add gasoline, dry-cleaning solvents, or other flammable or explosive substances to the wash water. These substances give off vapors that could ignite or explode.
- Under certain conditions, hydrogen gas may be produced in a hot-water system that has not been used for 2 weeks or more. HYDROGEN GAS IS EXPLOSIVE. If the hot-water system has not been used for such a period, before using a washing machine, turn on all hot-water faucets and let the water flow from each for several minutes. This will release any accumulated hydrogen gas. As the gas is flammable, do not smoke or use an open flame during this time.
- Risk of Suffocation and Injury from Entrapment. Do not allow children to play on or in the appliance. Close supervision of children is necessary when the appliance is used near children.
- Before the appliance is removed from service or discarded, remove the door.
- Do not reach into the appliance if the tub or agitator is moving.
- Do not install or store this appliance where it will be exposed to the weather.
- Do not tamper with controls.
- Do not repair or replace any part of the appliance or attempt any servicing unless specifically recommended in the user-maintenance instructions or in published user-repair instructions that you understand and have the skills to carry out.
- Do not use replacement parts that have not been recommended by the manufacturer (e.g. parts made at home using a 3D printer).
- See the Installation Instructions for grounding requirements and installation.

SAVE THESE INSTRUCTIONS

WARNING

Certain internal parts are intentionally not grounded and may present a risk of electric shock only during servicing.

Service Personnel – Do not contact any component that is not an integral part of the frame or metal cabinet.

A Note for Québec, Canada Consumers Only Regarding Spare Parts, Repair Services, and Information Necessary for Repair or Maintenance (pursuant to s. 39 of the Consumer Protection Act).

Please be advised that in accordance with sections 79.18 to 79.20 of the Regulation respecting the application of the Consumer Protection Act, Whirlpool Canada LP (including our brands Whirlpool, Maytag, KitchenAid, Amana, Inglis, Gladiator, and JennAir) does not guarantee the availability of replacement parts, repair services, or specific repair manuals for every product we manufacture or sell.

At Whirlpool Canada, our dedication is to ensure your appliances continue to operate efficiently.
For our major appliances, we offer comprehensive warranty support which encompasses maintaining stock of replacement parts and providing repairs through our extensive service network. Additionally, our Service and Support Owners Center offers valuable resources to help you optimize your appliance's daily performance. To learn more, please visit the “Service & Support” section on our brand websites or call us at 1-800-807-6777.

CHOOSING THE RIGHT DETERGENT



Use only High Efficiency (HE) detergent.

Use only High Efficiency detergents. The package will be marked “HE” or “High Efficiency.” Low-water washing creates excessive sudsing with a non-HE detergent. Using non-HE detergent will likely result in longer cycle times and reduced rinsing performance. It may also result in component failure and, over time, buildup of mold or mildew. HE detergents should be low-sudsing and quick-dispersing to produce the right amount of suds for the best performance. They should hold soil in suspension so it is not redeposited onto clean clothes. Not all detergents labeled as High Efficiency are identical in formulation and their ability to reduce suds. For example, natural, organic, or homemade HE detergents may generate a high level of suds. If you use one of these and see a message about excessive sudsing, SUDS error code, or F0E2 error code appear in the display (varies by model), consider using a different HE detergent. Always follow the detergent manufacturer’s instructions to determine the amount of detergent to use. Do not go over the Max line on the dispenser.

About Detergent Concentration

Always use the HE detergent manufacturer’s recommended amount. Today’s liquid HE detergents are concentrated. Most brands of concentrated HE detergent will show the level of concentration on the bottle.

However, if the detergent bottle does not give the concentration, it can be easily calculated. Just divide the package size in fluid ounces by the number of loads. Then refer to the chart below to find the concentration.

If you do not get your desired cleaning results, try using a lower concentration number. If you have excess suds, try using a higher concentration number.

If detergent concentration is not 2X, change the detergent concentration setting by pressing and holding Load & Go until the desired concentration is selected (available on some models).

Concentration	Number of ounces ÷ number of loads
2X	1.5–2.49 (44.4 mL–73.6 mL)
3X	0.9–1.49 (26.6 mL–44.1 mL)
4X	0.7–0.89 (20.7 mL–26.3 mL)
5X	0.5–0.69 (14.8 mL–20.4 mL)
6X	0.3–0.49 (8.9 mL–14.5 mL)
7X	< 0.29 (8.6 mL)

Improved Cleaning

Low-water cleaning means concentrated cleaning. Rather than diluting detergent as done in a traditional washer, this washer delivers the detergent directly to the soils. This low water wash also allows the clothing to move in a more effective way to remove soils.

Normal Sounds You Can Expect

At different stages of the wash cycle, you may hear sounds and noises that are different from those of your previous washer.

For example, you may hear a clicking and hum at the beginning of the cycle as the lid locks and the machine begins to sense the load size. There will be different kinds of humming and whirring sounds as the washplate moves the load and as the basket is slowing down to stop. And sometimes, you may hear nothing at all as the washer determines the correct water level for your load or allows time for clothes to soak.

WASHER MAINTENANCE AND CARE

Water Inlet Hoses

Replace inlet hoses after 5 years of use to reduce the risk of hose failure. Periodically inspect and replace inlet hoses if bulges, kinks, cuts, wear, or leaks are found.

When replacing your inlet hoses:

- Mark the date of replacement on the label with a permanent marker.
- Check that the old washers are not stuck on the washer inlet valves.
- Use new washers in the new inlet hoses to ensure a proper seal.

NOTE: This washer may not include inlet hoses. See the Installation Instructions for more information.

Washer Care

Recommendations to help keep your washer clean and performing at its best

1. Always use High Efficiency (HE) detergents and follow the HE detergent manufacturer's instructions regarding the amount of HE detergent to use. Never use more than the recommended amount because that may increase the rate at which detergent and soil residue accumulate inside your washer, which in turn may result in undesirable odor.
2. Use warm and hot wash water settings sometimes (not exclusively cold water washes), because they do a better job of controlling the rate at which soils and detergent accumulate.
3. Always leave the washer lid open between uses to help dry out the washer and prevent the buildup of odor-causing residue.

Cleaning your top-loading washer

Read these instructions completely before beginning the routine cleaning processes recommended below. This Washer Maintenance Procedure should be performed, at a minimum, once per month or every 30 wash cycles, whichever occurs sooner, to control the rate at which soils and detergent may otherwise accumulate in your washer.

Cleaning the inside of the washer

To keep your washer odor-free, follow the usage instructions provided above and use this recommended monthly cleaning procedure:

Recommended cycle for cleaning the Washer

Some models have a "Clean Washer" cycle that uses higher water volumes in combination with affresh® Washer Cleaner or liquid chlorine bleach to clean the inside of the washer.

If your model does not have a "Clean Washer" cycle, refer to the online Cycle Guide for the optimal cycle for cleaning the inside of the washer. Use this cycle with affresh® Washer Cleaner or liquid chlorine bleach as described below.

Description of Clean Washer with affresh® cycle operation:

1. This cycle will fill to a washer level high than in normal wash cycles to provide rinsing than in normal wash cycles to provide rinsing at a level above the water line for normal wash.
2. During this cycle, there will be some agitation and spinning to increase the removal of soils.

After this cycle is complete, leave the lid open to allow for better ventilation and drying of the washer interior.

Begin procedure

1. **Affresh® washer cleaner cycle procedure (recommended for best performance):**
   a. Open the washer lid and remove any clothing or items.
   b. Place an affresh® Washer Cleaner tablet in the bottom of the washer basket.
   c. Do not place an affresh® Washer Cleaner tablet in the detergent dispenser.
   d. Do not add any detergent or other chemical to the washer when following this procedure.
   e. Close the washer lid.
   f. Select the cycle recommended for cleaning the inside of the washer.
   g. Press the START button to start the cycle.

   NOTE: For best results, do not interrupt cycle. If cycle must be interrupted, press POWER/CANCEL. (For models with no Power/Cancel button, press and hold START/PAUSE for three seconds.) After the cycle has stopped, run a Rinse & Spin cycle to rinse cleaner from washer.
2. **Chlorine bleach procedure (alternative):**
   a. Open the washer lid and remove any clothing or items.
   b. Add 1 cup (236 mL) of liquid chlorine bleach to the bleach compartment.

      NOTE: Use of more liquid chlorine bleach than is recommended above could cause washer damage over time.
   c. Close the washer lid.
   d. Do not add any detergent or other chemical to the washer when following this procedure.
   e. Select the cycle recommended for cleaning the inside of the washer.
   f. Press the START button to start the cycle.

   NOTE: For best results, do not interrupt cycle. If cycle must be interrupted, press POWER/CANCEL. (For models with no Power/Cancel button, press and hold START/PAUSE for three seconds.) After the cycle has stopped, run a Rinse & Spin cycle to rinse cleaner from washer.

Cleaning the dispensers

After a period of using your washer, you may find some residue buildup in the washer's dispensers.

IMPORTANT: Dispensers are not dishwasher-safe.

For non-removable dispensers:
To remove residue from the dispensers, wipe them with a damp cloth and towel dry. Do not attempt to remove the dispensers or trim for cleaning. The dispensers and trim are not removable.

For removable dispensers:
If your model has a dispenser drawer, press tab(s) to remove the drawer and clean it with a damp cloth and towel dry before or after you run the Clean Washer cycle. Use an all-purpose surface cleaner, if needed.

Cleaning the outside of the washer

IMPORTANT: To avoid damaging the washer's finish, do not use abrasive products.

Use a soft, damp cloth, or sponge to wipe away any spills. Use only mild soaps or cleaners when cleaning external washer surfaces.

Non-Use and Vacation Care

Operate your washer only when you are home. If moving, or not using your washer for a period of time, follow these steps:

1. Unplug or disconnect power to washer.
2. Turn off water supply to washer to avoid flooding due to water pressure surge.

Winter Storage Care

IMPORTANT: To avoid damage, install and store washer where it will not freeze. Because some water may stay in hoses, freezing can damage washer. If storing or moving during freezing weather, winterize your washer.

To winterize washer:

1. Shut off both water faucets; disconnect and drain water inlet hoses.
2. Put 1 L (1 quart) of R.V.-type antifreeze in basket and run washer on Rinse & Spin cycle for about 30 seconds to mix antifreeze and remaining water.
3. Unplug washer or disconnect power.

Transporting Your Washer

1. Shut off both water faucets. Disconnect and drain water inlet hoses.
2. If washer will be moved during freezing weather, follow "Winter Storage Care" directions before moving.
3. Disconnect drain hose from drain system and drain any remaining water into a pan or bucket. Disconnect drain hose from back of washer.
4. Unplug power cord.
5. Place inlet hoses and drain hose inside washer basket.
6. Drape power cord over edge and into washer basket.
7. Place original shipping materials back inside washer. If you do not have shipping materials, place heavy blankets or towels into basket opening. Close lid and place tape over lid and down front of washer. Keep lid taped until washer is placed in new location. Transport washer in the upright position.

Reinstalling/Using Washer Again

⚠WARNING



Electrical Shock Hazard

Plug into a grounded 3 prong outlet.

Do not remove ground prong.

Do not use an adapter.

Do not use an extension cord.

Failure to follow these instructions can result in death, fire, or electrical shock.

To reinstall washer after nonuse, vacation, winter storage, or moving:

1. Refer to Installation Instructions to locate, level, and connect washer.
2. Before using again, run washer through the following recommended procedure:

To use washer again:

1. Flush water pipes and hoses.
2. Reconnect water inlet hoses.
3. Turn on both water faucets.
4. Plug into a grounded 3 prong outlet or reconnect power.
5. See your online Cycle Guide for information about which cycle(s) to run your washer through to clean washer and remove antifreeze, if used. Use only HE High Efficiency detergent. Use half the manufacturer's recommended amount for a medium-size load.

Importer

WHIRLPOOL MÉXICO, S.de R.L. de C.V.
Antigua Carretera A Roma KM 9
Col.EL Milagro; Apodaca
Nuevo León, México C.P. 6634
Tel **(+52) 81-83-29-21-00**

Exporter

Whirlpool Corporation
PO Box #8
St. Joseph, MI 49085

INSTALLATION INSTRUCTIONS

REQUIREMENTS

Tools and Parts

Gather required tools and parts before starting installation.

Tools Needed:

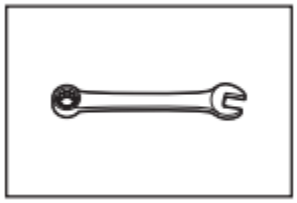

Adjustable or open end wrench 9/16" (14 mm)

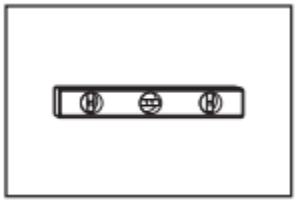

Level

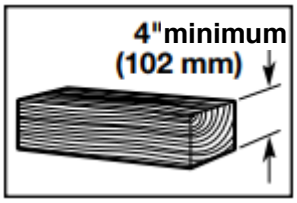

Wood block

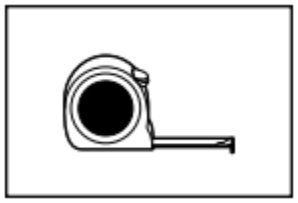

Ruler or measuring tape

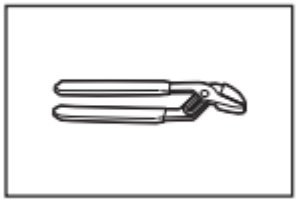

Adjustable pliers that open to 1¾" (45 mm)

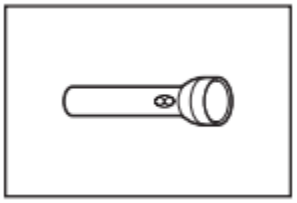

Flashlight



Bucket

Parts Supplied:

NOTE: All parts supplied for installations are in the washer.



Drain hose with clamp, and if supplied: U-form with cable tie

Parts Needed: (if not supplied with washer)

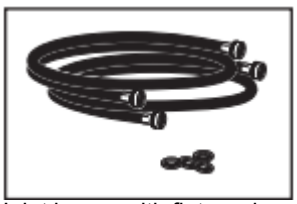

Inlet hoses with flat washers

NOTE: Various inlet hose options are available; check your Quick Start Guide for ordering information.

Alternate Parts: (not supplied with washer)

Your installation may require additional parts. To order, please refer to the contact information referenced in your Quick Start Guide.

If you have:	You will need:
Overhead sewer	Standard 20 gallons (76 L) 39" (990 mm) tall drain tub or utility sink, sump pump, and connectors (available from local plumbing suppliers)
1" (25 mm) standpipe	2" (51 mm) diameter to 1" (25 mm) diameter standpipe adapter and connector kit
Lint-clogged drain	Drain protector and connector kit

Location Requirements

Select proper location for your washer to improve performance and minimize noise and possible “washer walk.” Install your washer in a basement, laundry room, closet, or recessed area.

IMPORTANT: Do not install, store, or operate washer where it will be exposed to weather or in temperatures below 32°F (0°C). Water remaining in washer after use may cause damage in low temperatures. See “Washer Maintenance and Care” for winterizing information.

Proper installation is your responsibility.

You will need:

- A water heater set to 120°F (49°C).
- A grounded electrical outlet located within 4 ft (1.2 m) of power cord on back of washer.
- Hot and cold water faucets located within 3 ft (0.9 m) of hot and cold water fill valves on washer, and water pressure of 20-100 psi (138-690 kPa).
- A level floor with maximum slope of 1" (25 mm) under entire washer. Installing on carpet or surfaces with foam backing is not recommended.
- Floor must support washer’s total weight (with water and load) of 315 lbs (143 kgs).

Recessed area or closet installation

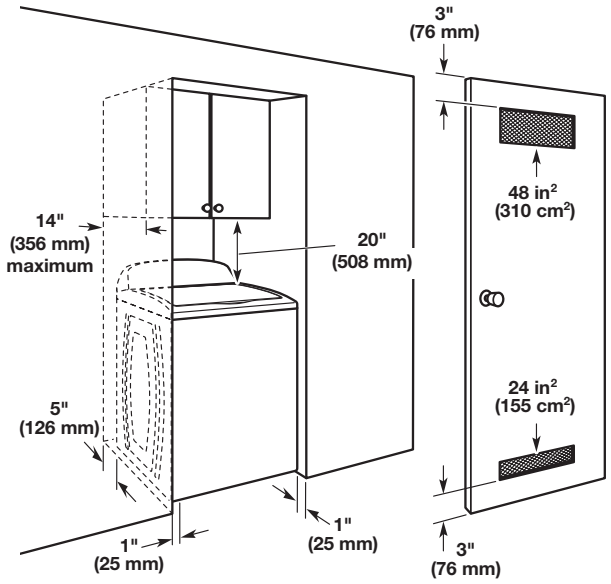

NOTE: All 27" wide washers should have 20" (508 mm) clearance.

All dimensions show recommended spacing allowed, except for closet door ventilation openings, which are the minimum required. This washer has been tested for installation with spacing of 0" (0 mm) clearance on the sides. Consider allowing more space for

ease of installation and servicing, and spacing for companion appliances and clearances for walls, doors, and floor moldings. Add spacing of 1" (25 mm) on all sides of washer to reduce noise transfer. Doors must be louvered or equivalent and have at least 24 in^2 (155 cm^2) bottom and 48 in^2 (310 cm^2) top open area.

*For additional details (or information) specific to your model, refer to your Quick Start Guide.

Drain System

Drain system can be installed using a floor drain, wall standpipe, floor standpipe, or laundry tub. Select the method you need.

IMPORTANT: To avoid siphoning, no more than 4.5" (114 mm) of drain hose should be inside standpipe or below the top of wash tub. Secure drain hose with cable tie.

Floor standpipe drain system

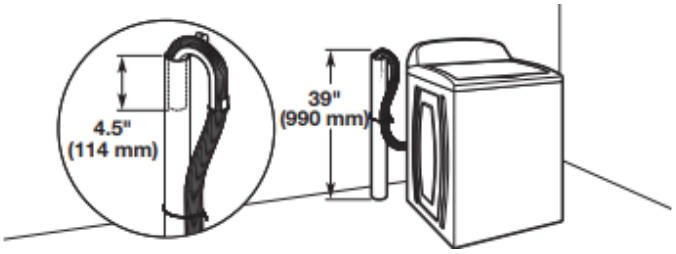

Minimum diameter for a standpipe drain: 2" (51 mm). Minimum carry-away capacity: 17 gallons (64 L) per minute. Top of standpipe must be at least 39" (990 mm) high; install no higher than 96" (2.44 m) from bottom of washer. If you must install higher than 96" (2.44 m), you will need a sump pump system.

Wall standpipe drain system

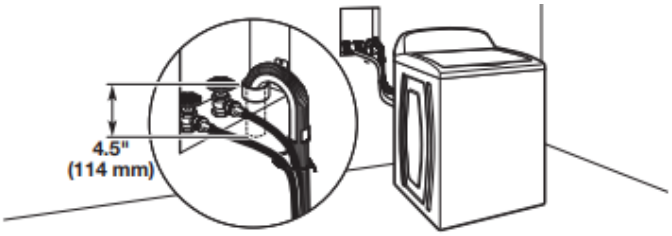

See requirements in the “Floor standpipe drain system” section.

Laundry tub drain System

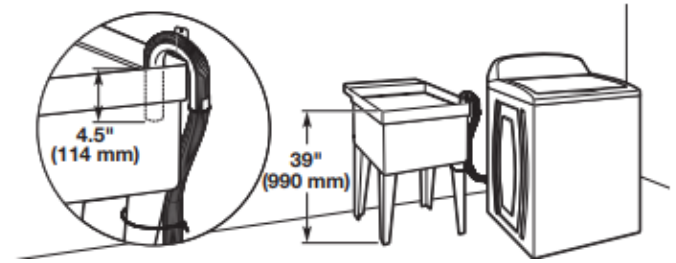

Minimum capacity: 20 gallons (76 L). Top of laundry tub must be at least 39" (990 mm) above floor; install no higher than 96" (2.44 m) from bottom of washer.

Floor Drain System

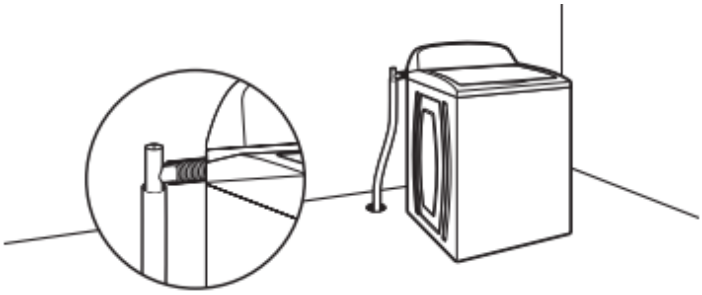

Floor drain system requires a Siphon Break Kit, 2 Connector Kits, and an Extension Drain Hose that may be purchased separately; refer to the Quick Start Guide for online ordering information. Minimum siphon break height: 28" (710 mm) from bottom of washer (additional hoses may be needed).

Electrical Requirements

⚠WARNING



Electrical Shock Hazard

Plug into a grounded 3 prong outlet.

Do not remove ground prong.

Do not use an adapter.

Do not use an extension cord.

Failure to follow these instructions can result in death, fire, or electrical shock.

- A 120 V, 60 Hz AC only, 15 A or 20 A, fused electrical supply is required. A time-delay fuse or circuit breaker is recommended. It is recommended that a separate circuit breaker serving only this appliance be provided.
- This washer is equipped with a power supply cord having a 3-prong grounding plug.
- To minimize possible shock, the cord must be plugged into a mating, 3-prong, grounding-type outlet, grounded in accordance with local codes and ordinances. If a mating outlet is not available, it is the personal responsibility and obligation of the customer to have the properly grounded outlet installed by a qualified electrician.
- If codes permit and a separate ground wire is used, it is recommended that a qualified electrician determine that the ground path is adequate.
- Do not ground to a gas pipe.
- Check with a qualified electrician if you are not sure the washer is properly grounded.
- Do not have a fuse in the neutral or ground circuit.

GROUNDING INSTRUCTIONS

For a grounded, cord-connected appliance:
This appliance must be grounded. In the event of a malfunction or breakdown, grounding will reduce the risk of electric shock by providing a path of least resistance for electric current. This appliance is equipped with a cord having an equipment-grounding conductor and a grounding plug. The plug must be plugged into an appropriate outlet that is properly installed and grounded in accordance with all local codes and ordinances.

WARNING: Improper connection of the equipment-grounding conductor can result in a risk of electric shock. Check with a qualified electrician or serviceman if you are in doubt as to whether the appliance is properly grounded. Do not modify the plug provided with the appliance: If it will not fit the outlet, have a proper outlet installed by a qualified electrician.

SAVE THESE INSTRUCTIONS

INSTALLATION

Unpacking

⚠WARNING

Excessive Weight Hazard

Use two or more people to move and install or uninstall appliance.

Failure to do so can result in back or other injury.

Before you start: Remove shipping materials.

It is necessary to remove all shipping materials for proper operation and to avoid excessive noise from washer.

1. Move Washer

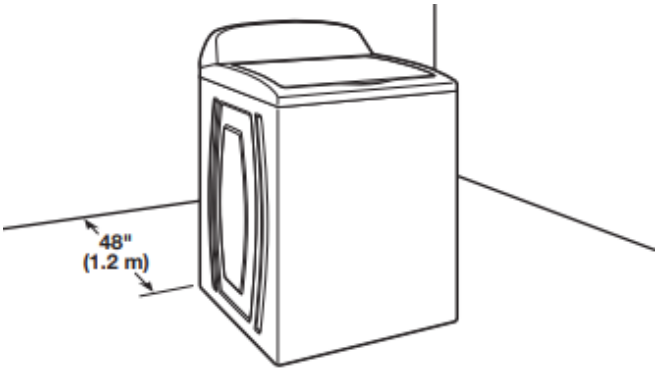

Move washer to within 4 ft. (1.2 m) of its final location; it must be in a fully upright position.

NOTE: To avoid floor damage, set washer onto cardboard before moving it and make sure lid is taped shut.

2. Remove shipping base

IMPORTANT: Removing shipping base is necessary for proper operation.

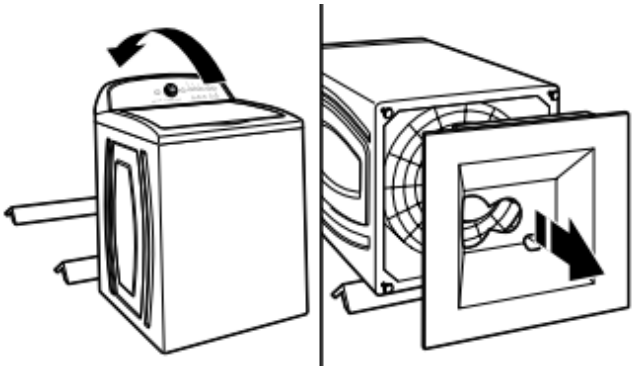

To avoid damaging floor, place cardboard supports from shipping carton on floor behind washer. Tip washer back and place on cardboard supports. Remove shipping base (some models require shipping base to be rotated 90° to the right before pulling off). Set washer upright.

3. Remove packaging material from inside washer

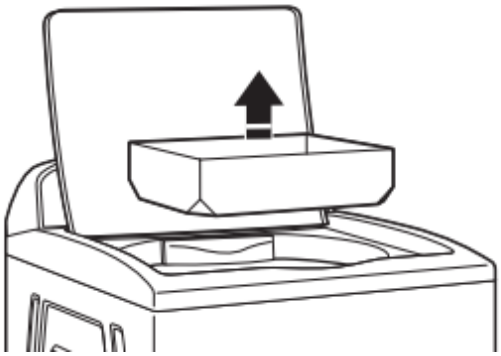

Remove tape from washer lid, open lid, and remove packaging material from washer tub. Be sure that all parts have been removed from inside washer.

NOTE: Keep packaging material for inside washer in case you need to move washer later.

4. Free power cord

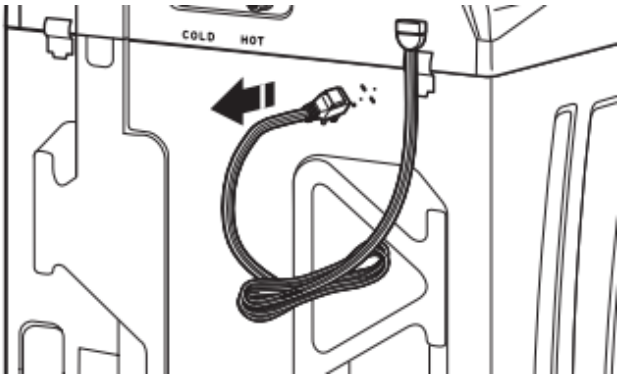

Firmly grasp power cord plug and pull to free from rear panel. Gently place power cord over console to allow free access to back of washer.

NOTE: If the power cord is damaged, it must be replaced by the manufacturer, by it's service agent authorized, or qualified personnel.

Connect Drain Hose

5. Attach drain hose to drain port

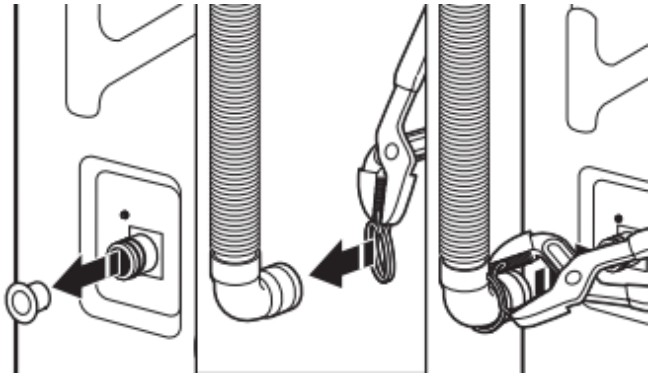

If applicable, remove the plastic plug from the drain port on the back of the washer.

If clamp is not already in place on elbow end of drain hose, slide it over end as shown. Squeeze clamp with pliers and slide elbow end of drain hose onto drain port and secure with clamp.

For a laundry tub or standpipe drain, go to step 6.

For a floor drain, remove the pre-installed drain hose form as shown in step 7 if provided. You may need additional parts with separate directions. See the “Alternate Parts” section.

6. Place drain hose in standpipe

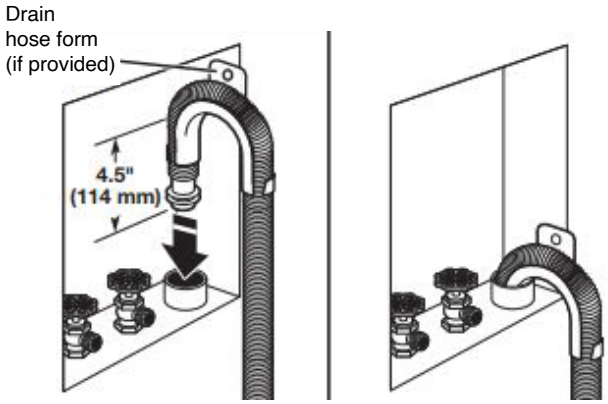

IMPORTANT: 4.5" (114 mm) of drain hose should be inside standpipe; do not force excess hose into standpipe or lay on bottom of laundry tub. Drain hose form must be used.

Place hose into standpipe (shown in picture) or over side of laundry tub.

7. Remove drain hose form (if provided) (floor drain installations only)

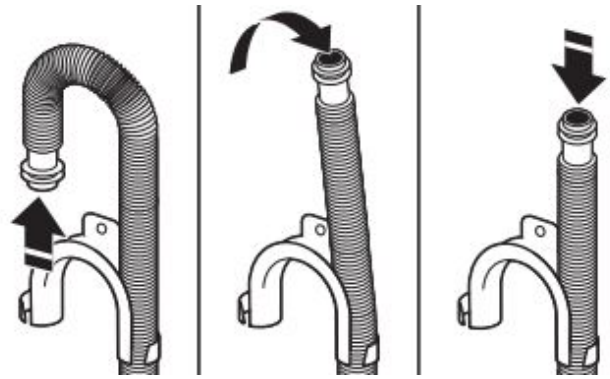

For floor drain installations, you will need to remove the drain hose form from the end of the drain hose if provided. You may need additional parts with separate directions. See “Tools and Parts.”

It is the responsibility of the installer to install and secure the drain hose into the provided plumbing/drain in a manner that will avoid the drain hose coming out of and leaking from the plumbing/drain.

Connect Inlet Hoses

Washer must be connected to water faucets with new inlet hoses with flat washers (not provided). Do not use old hoses.

NOTE: Both hoses must be attached and have water flowing to inlet valves. If you are only connecting to a cold water faucet, you must use a Y-adapter (not provided).

8. Connect inlet hoses to water faucets

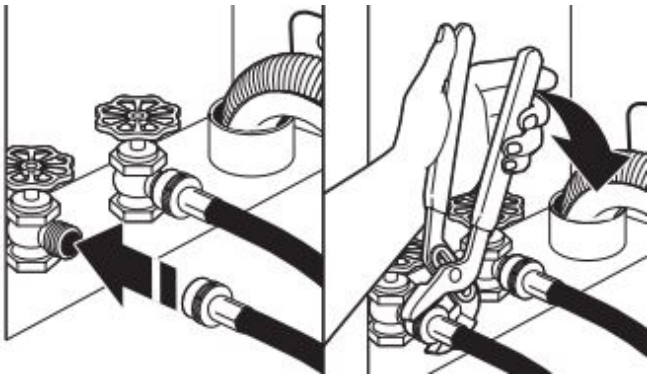

IMPORTANT: Do not overtighten hose or use tape or sealants on valve. Damage to the valves can result.

Attach hose to hot water faucet. Screw on coupling by hand until it is seated on washer. Use adjustable pliers to tighten couplings an additional two-thirds turn. Repeat this step with second hose for cold water faucet.

9. Clear water lines



Run water for a few seconds through hoses into a laundry tub, drainpipe, or bucket to avoid clogs. Water should run until clear.

Make note of which hose is connected to hot water to help in attaching hoses to washer correctly.

10. Connect inlet hoses to washer

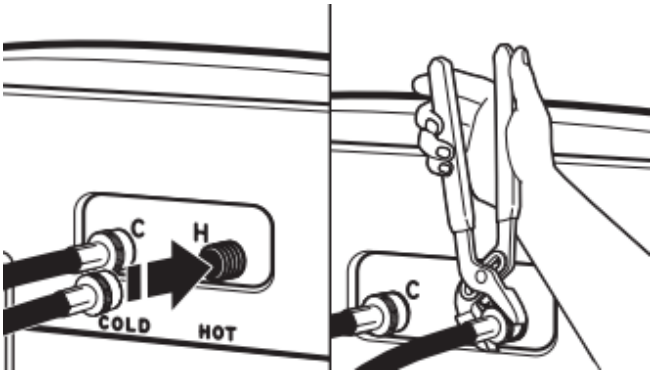

IMPORTANT: To reduce risk of hose failure, replace the hoses every 5 years. Record hose installation or replacement dates for future reference.

- Do not overtighten hose or use tape or sealants on valve. Damage to the valves can result.
- Periodically inspect and replace hoses if bulges, kinks, cuts, wear, or leaks are found.

Attach hot water hose to hot water inlet valve. Screw coupling by hand until it is snug. Use pliers to tighten couplings an additional two-thirds turn. Repeat with cold water inlet valve.

11. Check for leaks

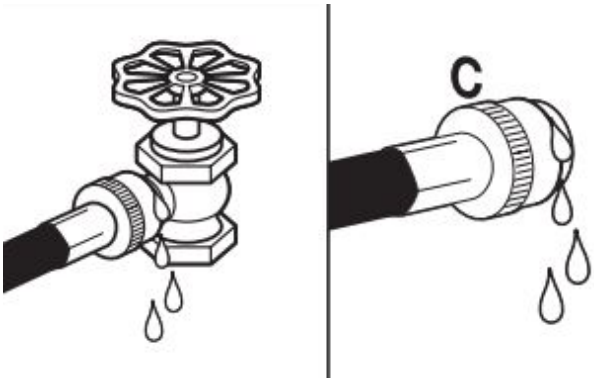

Turn on water faucets to check for leaks. A small amount of water may enter washer. It will drain later.

12. Secure drain hose

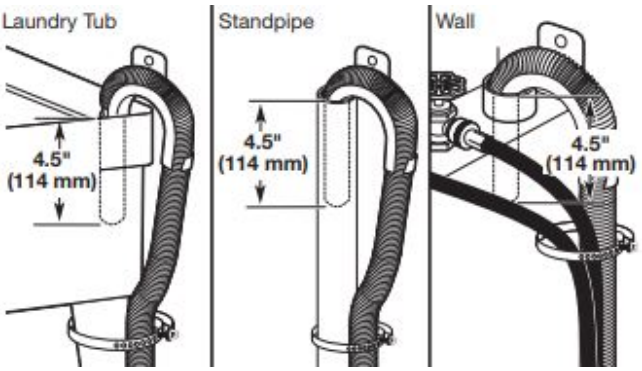

Secure drain hose to laundry tub leg, drain standpipe, or inlet hoses for wall standpipe with cable tie.

It is the responsibility of the installer to install and secure the drain hose into the provided plumbing/drain in a manner that will avoid the drain hose coming out of or leaking from the plumbing/drain.

Level Washer

NOTE: Level washer properly to reduce excess noise and vibration.

13. Check levelness of washer

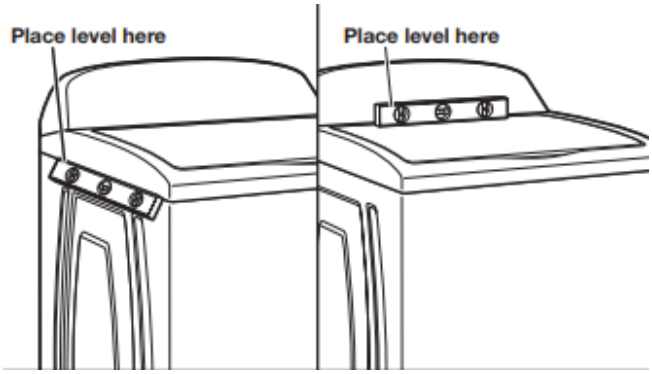

Move the washer to its final location. Place a level on top edges of washer. Use side seam as a guide to check levelness of sides. Check levelness of front using lid, as shown. Rock washer back and forth to make sure all four feet make solid contact with floor. If washer is level, skip to step 15.

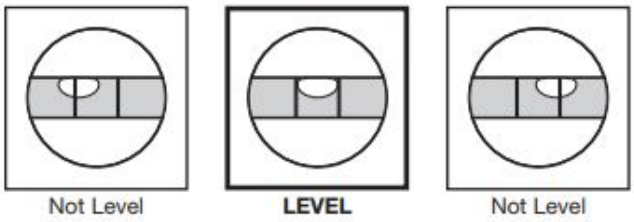

14. Adjust leveling feet

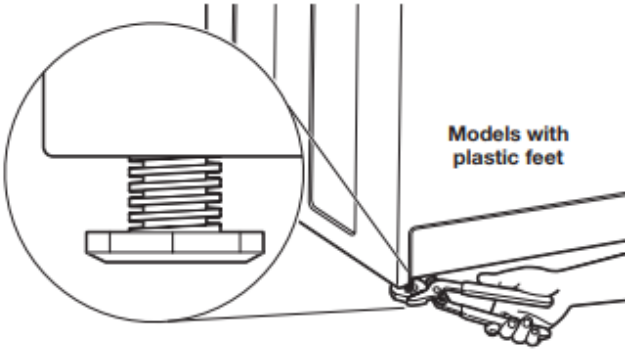

If washer is not level:
Use adjustable pliers to turn the plastic leveling foot counterclockwise to lower the washer or clockwise to raise the washer.

Recheck levelness of washer and repeat as needed.

HELPFUL TIPS:

- You may need to adjust two different feet to level your unit. Ensure each foot remains secured to the washer's base.
- You may want to prop up front of washer about 4″ (102 mm) with a wood block or similar object that will support weight of washer.

⚠WARNING



Electrical Shock Hazard

Plug into a grounded 3 prong outlet.

Do not remove ground prong.

Do not use an adapter.

Do not use an extension cord.

Failure to follow these instructions can result in death, fire, or electrical shock.

15. Plug into a grounded 3-prong outlet

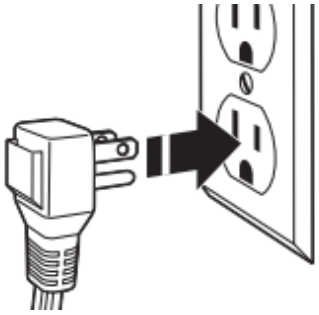

Complete Installation Checklist

- Check electrical requirements. Be sure you have correct electrical supply and recommended grounding method.
- Check that all parts are now installed. If there is an extra part, go back through steps to see what was skipped.
- Check that you have all of your tools.
- Check that shipping materials were completely removed from washer.
- Check that the washer is level.
- Check that water faucets are on.
- Check for leaks around faucets and inlet hoses.
- Remove protective film from console and any tape remaining on washer.
- Check that washer is plugged into a grounded 3-prong outlet.
- Dispose of/recycle all packaging materials.
- Read the "Washer Maintenance and Care" section.
- To test and clean your washer, measure 1/2 of normal recommended amount of powdered or liquid HE detergent and pour it into washer basket or detergent dispenser (on some models). Close lid. Select any cycle. Start washer and allow to complete full cycle.

Quick Start Guide

PRODUCT REGISTRATION & OWNER INFORMATION

Find your QR code on your product's serial tag, as shown in the diagram.



YOUR QR CODE UNLOCKS… product registration and warranty information, installation instructions, product guide, cycle guide, how-to videos, and additional accessories to get the most out of your product. If you purchased a smart appliance, your QR code will provide instructions on how to download the app and connect. You can access the full Installation, User Maintenance and Operating Instructions, Warranty details, and more by visiting our website at **www.amana.com/owners** or **www.amanacanada.ca/owners.** This may save you the cost of a service call. To receive a free printed copy of the information online, call us at **1-866-616-2664** (U.S.A.) / **1-800-807-6777** (Canada) or write to us at:

Amana Customer Service
PO Box #8
St. Joseph, MI 49085

Amana Brand Appliances
Customer eXperience Center Unit
200-6750 Century Ave.
Mississauga, Ontario L5N 0B7

Register to access warranty information and receive important notifications related to your product. Scan the Photo Registration Card or QR code to register your product.

WARNING: To reduce the risk of fire, electric shock, or injury to person, read the Important Safety Instructions located in the Safety and Installation Instructions provided before installing or operating this appliance.

OPERATING INSTRUCTIONS

⚠WARNING



Fire Hazard

Never place items in the washer that are dampened with gasoline or other flammable fluids.

No washer can completely remove oil.

Do not dry anything that has ever had any type of oil on it (including cooking oils).

Doing so can result in death, explosion, or fire.

WARNING: Do not wash water resistant or water repellent type clothing. Failure to closely follow these instructions may result in an abnormal vibrating and out-of-balance condition that could result in physical injury, property damage and/or appliance damage.

CHOOSING THE RIGHT CYCLE & HOW TO LOAD

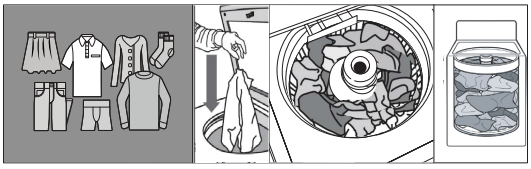

Normal cycle with Warm water is recommended for cottons, linens and mixed garment loads. Reference the Cycle Guide available online for recommended cycles for different clothes loads. For best performance, load items by dropping them in loose heaps evenly around the basket wall. Do not lay items lengthwise.

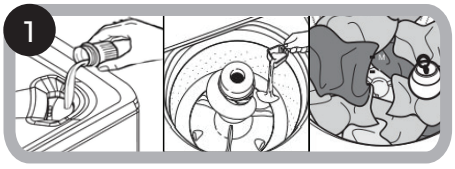

For models with drawer dispensers: Add HE detergent and Laundry Products (if desired) into their respective chambers in the drawer. Add bleach (if desired) to the labeled dispenser.
For models without drawer dispensers: Add HE detergent into the basket. Add bleach (if desired) to the labeled dispenser. Add Laundry Products (if desired) into the agitator dispenser. On non agitator models Amana suggests using the Downy Ball® dispenser.

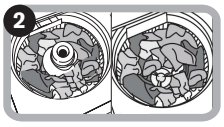

Sort & Load Laundry then close the lid.

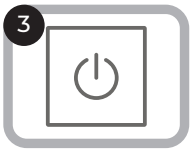

Press Power to Turn On the Washer.

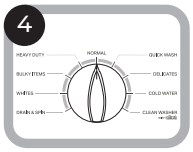

Select the Desired Cycle for your Load.

NOTE: If the washer detects an out-of-balance condition it may pause and attempt and resolve the issue. During this time the Sense and Wash status indicators will both briefly illuminate.

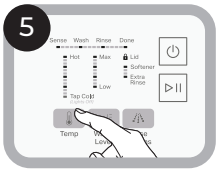

Adjust Cycle Setting, if desired.

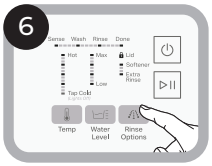

Adjust Additional Options, if desired.



Press Start/Pause to Begin Cycle.

NOTE: Not all cycles, settings or options are available with all models.

NOTE: If the washer detects an out-of-balance condition it may pause and attempt and resolve the issue. During this time the Sense and Rinse status indicators will both briefly illuminate.

LEVEL YOUR WASHER

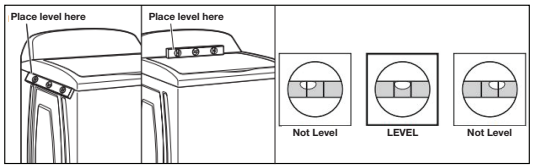

NOTE: Level washer properly to reduce excess noise and vibration. Adjust leveling feet if needed. See Product Guide for full details.

CYCLE GUIDE

CONTROL PANEL AND FEATURES

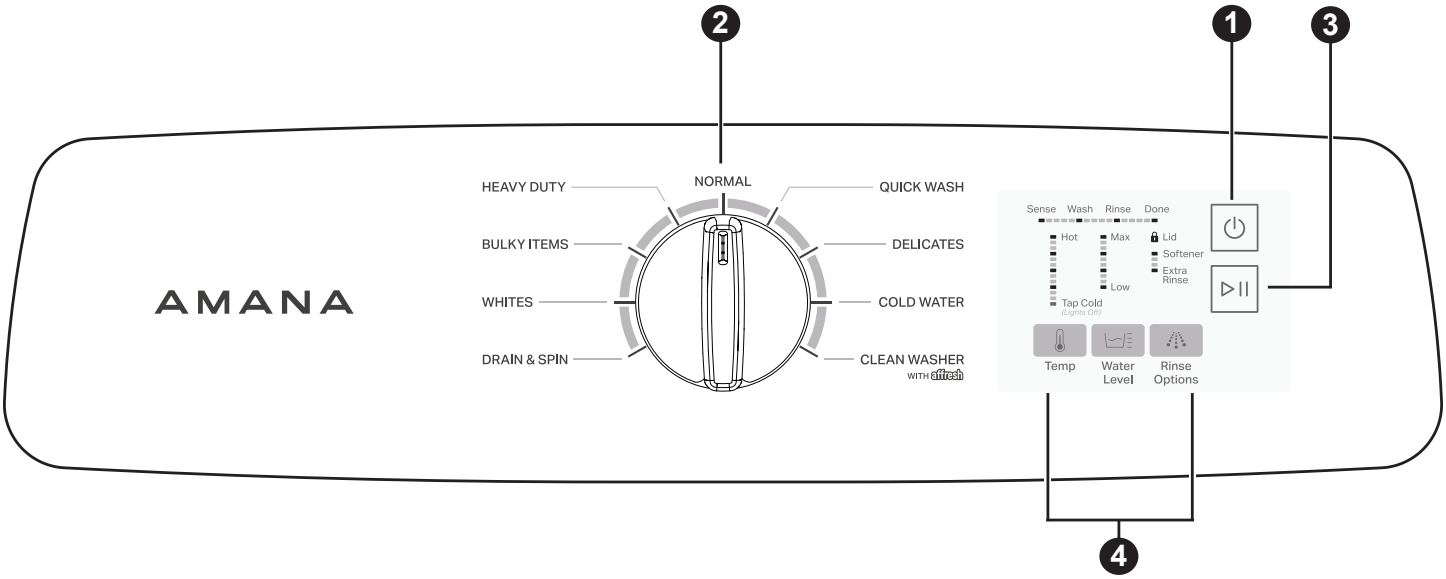

**Not all features, cycles, and options are available on all models. Appearance may vary.*

1. **POWER**

   Press to turn on/off or to stop/cancel a cycle.

2. **CYCLE KNOB**

   Turn knob to select desired cycle.

3. **START/PAUSE**

   Press the Start/Pause button for 1 second to start the cycle. The Sense LED will stop flashing and turn solid to indicate the cycle is started. Press during a cycle to pause cycle and unlock lid. You will also hear the lid lock and unlock.

   NOTE: If machine is spinning it may take longer to unlock lid.

4. **CYCLE MODIFIERS** (Not all modifiers are available on all cycles)

   TEMP

   Press to modify the cycle's available temperatures (Tap Cold, Cold, Cool, Warm, or Hot).

   NOTE: Pressing Temp will toggle through available temperature options. When no lights in the temperature column are illuminated the selected temperature is Tap Cold.

   WATER LEVEL

   Press to modify the cycle's water level. The machine will automatically adjust the amount of water based on the detected load size, so water levels will vary cycle to cycle.

   RINSE OPTIONS

   Press to modify the cycle's available rinse options. Press once for Fabric Softener, twice for Extra Rinse and three times to activate both.

   FABRIC SOFTENER

   Select this option to let the machine know when you have added liquid fabric softener.

   EXTRA RINSE

   Select this option to add a second rinse.

   LID LOCKED

   

   The Lock feature allows for higher spin speeds. When lit, the lid is locked and cannot be opened without pausing the cycle. When the light is off, the lid can be opened.

   

   To open the lid after it has been locked, press **START/PAUSE**. The lid will unlock once the washer movement has stopped. This may take several minutes if the load was spinning at high speed. Press **START/PAUSE** while the lid is closed to resume the cycle.

NOTE: If the washer detects an out-of-balance condition it may pause and attempt to correct the situation. During this time the Sense and Rinse status indicators will both briefly illuminate.

WARNING: Do not wash water-resistant or water repellant-type clothing. Failure to closely follow these instructions may result in an abnormal vibrating and out-of-balance condition that could result in physical injury, property damage, and/or appliance damage.

MORE WATER WHEN YOU WANT IT

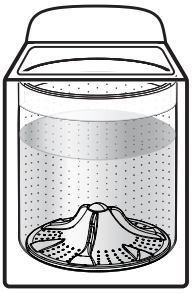

WATER LEVEL ADJUSTMENT

- The washer will automatically adjust the water level to the optimal amount for a High Efficiency wash of the detected load size. By selecting a different water level option, you can adjust the water higher or lower from the automatically sensed option.
- You may observe a different level of water in the basket on different size loads for the same water level option selection due to the automatic load size sensing process.
- It is recommended to use Bulky Items cycle with Max Water level option for loads where maximum water level is desired.
- Expect longer cycle times due to extended fill duration when using higher water levels.

CLEANING WITH LESS WATER



The washer has been designed and optimized to provide a thorough cleaning using less water to conserve energy and resources.
As the washer dampens and moves the load, the level of the items will settle in the basket. This is normal, and does not indicate that more items should be added.

IMPORTANT: You will not see a full basket of water as with older, less efficient washing machines. It is normal for some of the load to be above the water line.

For best fabric care, choose the cycle that best fits the load being washed. Recommended settings for best performance are shown in **bold**. Not all cycles and options are available on all models. Not all settings and options are available on each cycle.

NOTE: Spin speed is integrated into the cycle and cannot be selected or modified.

WARNING: To reduce the risk of fire, electric shock, or injury to persons, read the IMPORTANT SAFETY INSTRUCTIONS, located in your appliance's Safety and Installation Instructions or Product Guide, before operating this appliance.

Cycle:	Items to Wash:	Temperature:	Water Level:	Available Options:	Average Cycle Time (minutes):	Description:
Normal	Cottons, linens, and mixed loads	Hot **Warm** Cool Cold Tap Cold	Max High Med **Low**	Extra Rinse Softener	60	Use this cycle for normally soiled cottons and mixed loads.
Whites	Heavily soiled white fabrics.	Hot **Warm** Cool Cold Tap Cold	Max High **Med** Low	Extra Rinse Softener	65	This cycle, when used with chlorine bleach, improves whitening of soiled white fabrics.
Bulky Items	Large items such as sheets, sleeping bags, small comforters, jackets, small washable rugs.	Hot **Warm** Cool Cold Tap Cold	**Max** High Med Low	Extra Rinse Softener	55	Use this cycle to wash large items such as jackets and small comforters. This cycle uses a higher default water level than other cycles. The washer will completely fill before agitation begins.
Heavy Duty	Overly soiled garments, items that need additional cleaning effort.	**Hot** Warm Cool Cold Tap Cold	Max High **Med** Low	Extra Rinse Softener	75	Use this cycle for heavily soiled items to treat with an intense pre-wash and extra agitation.
Quick Wash	Lightly soiled, small sized mixed garment loads.	Hot **Warm** Cool Cold Tap Cold	Max High Med **Low**	Extra Rinse Softener	30	Use this cycle to quickly wash lightly soiled garments and small loads. The Quick Wash cycle uses shorter periods of more intense washing to clean items quickly.

Cycle:	Items to Wash:	Temperature:	Water Level:	Available Options:	Average Cycle Time (minutes):	Description:
Delicates	Machine-wash silks, hand-wash fabrics.	Hot Warm **Cool** Cold Tap Cold	Max **High** Med Low	Extra Rinse Softener	50	Use this cycle to wash lightly soiled items indicating “Machine Washable Silks” or “Gentle” cycle on the care label. Place small items in mesh garment bags before washing. This cycle uses a higher default water level.
Cold Water	Colored cottons and mixed garment loads.	Hot Warm Cool Cold **Tap Cold**	Max High **Med** Low	Extra Rinse Softener	65	Use this cycle for a cold water wash on colored cottons and mixed garment loads.
Drain & Spin	Hand-washed items or dripping wet items AND/OR Swimsuits and items requiring rinsing without detergent.	N/A	N/A	Extra Rinse	10	Use this cycle for loads requiring an additional spin-out after a cycle completes, to reduce drying times or to finish a cycle after a power interruption. The default cycle will only drain and spin. This cycle can also be used to refresh a load by adding the Extra Rinse option, the cycle will rinse, drain, and spin. Use this cycle with the Extra Rinse option for items requiring rinsing without detergent such as swimsuits.
Clean Washer with affresh®	No clothes in washer.	N/A	N/A	N/A	60	Use this cycle every 30 washes to keep the inside of your washer fresh and clean. Use with affresh® Washer Cleaner tablet or liquid chlorine bleach to thoroughly clean the inside of your washer. This cycle cannot be paused. If the lid is opened before the lock is engaged, the cycle will be canceled and the machine will need to be restarted. **IMPORTANT:** Do not place garments or other items in the washer during the Clean Washer with affresh® cycle. Use this cycle with an empty basket.

*All rinses are cold.

NOTE: Exact cycle times can vary based on a variety of conditions and cycle options chosen.

NOTE: Water levels are sensed and adjusted automatically by the machine relative to the amount of clothes in the washer. The user selectable Water Level option will give a different amount of water relative to the sensed load size.

NOTE: If you are using fabric softener, be sure to select one of the following Rinse Option settings: Softener or Extra Rinse.

Note About Default Settings:

Normal cycle is recommended for washing normally soiled cotton or linen clothes.

NOTE: Normal cycle is recommended for washing normally soiled cotton or linen clothes. This clothes washer’s government energy certifications were based on the Normal cycle with all wash temperature selections and water fill levels offered in the cycle. It was tested as a User Adjustable Adaptive Water Fill Control System clothes washer. The settings as shipped are Normal cycle, Warm Wash Temp and Low Water level.

NOTE: “MAX” Water Level is locked out (Non-Selectable) in the Normal cycle.

⚠WARNING



Fire Hazard

Never place items in the washer that are dampened with gasoline or other flammable fluids.

No washer can completely remove oil.

Do not dry anything that has ever had any type of oil on it (including cooking oils).

Doing so can result in death, explosion, or fire.



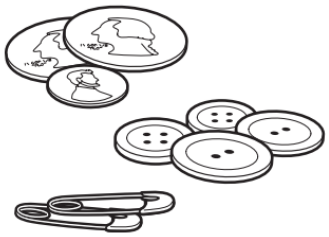

Sort and Prepare Your Laundry

- Empty pockets. Loose change, buttons, or any small object can pass under the agitator and become trapped, causing unexpected sounds.
- Sort items by recommended cycle, water temperature, and colorfastness.
- Separate heavily soiled items from lightly soiled.
- Separate delicate items from sturdy fabrics.
- Do not dry items if stains remain after washing, because heat can set stains into fabric.
- Treat stains promptly.
- Close zippers, fasten hooks, tie strings and sashes, and remove non-washable trim and ornaments.
- Mend rips and tears to avoid further damage to items during washing.

Helpful Tips:

- For best performance, use HE detergent when washing bulky items.
- Use mesh garment bags to help avoid tangling when washing delicate or small items.
- Turn knits inside out to avoid pilling. Separate lint-takers from lint-givers. Synthetics, knits, and corduroy fabrics will pick up lint from towels, rugs, and chenille fabrics.
- Promptly remove garments after cycle has completed to avoid odor, reduce wrinkling, and prevent rusting of metal hooks, zippers, and snaps.

NOTES:

- Always read and follow fabric care label instructions to avoid damage to your garments.
- The washer will not start or fill with the lid open.

Wash Temp	Description
Hot	Some cold water is added to save energy, but this is the hottest temperature setting available.
Warm	Some cold water is added to save energy, more than the Hot cycle. This will be cooler than the hot water temperature setting.
Cool	Warm water may be added to assist in soil removal and to help dissolve detergents.
Cold	This is the temperature from your faucet. If your tap cold water is very cold, warm water may be added to assist in soil removal and to help dissolve detergents.
Tap Cold	This is the temperature from your faucet.

Manual Soak

If you would like to manually soak your garments at any time during the wash portion of the cycle, press Pause and leave the lid closed. Once your desired soak time has elapsed, press Pause again to continue the cycle. As long as the lid remains closed, your soak time can be longer than 10 minutes. However, if the lid is opened during the soak and remains open for more than 10 minutes, the water will pump out automatically.

TROUBLESHOOTING

If you experience	Possible Causes	Solution
Vibration or Off-Balance		
Vibration, rocking, or “walking”	Feet may not be in contact with the floor and locked.	Front and rear feet must be in firm contact with floor, and washer must be level to operate properly. See Installation Instructions.
	Washer may not be level.	Check floor for flexing or sagging. If flooring is uneven, a 3/4" (19 mm) piece of plywood under your washer will reduce sound. Do not install washer on a raised wooden platform.
		See “Level the Washer” in Installation Instructions.
Vibration during spinning or washer stopped	Load could be unbalanced.	Load items in loose heaps evenly around the impeller/agitator. Avoid overloading the washer. Clothes should be loosely added and only as high as the top row of holes in the wash basket. Adding wet items to washer or adding more water to basket could unbalance washer. Similar items should be washed together. Ensure the top of the impeller is visible.
		Avoid washing single items. Balance a single item such as a rug or jeans jacket with a few extra items. Redistribute the load, close the lid, and touch and hold the Start/Pause button.
		Use Bedding/Bulky Items cycle for oversized, non-absorbent items such as jackets and small comforters. Always check the care label to ensure the item is machine washable in a top-load washer (some bulky items state to only wash in a front-load commercial-style washer).
		Item or load not suitable for selected cycle. See “Cycle Guide” and “Using Your Washer” in this Use and Care Guide.
Noises – For normal operating sounds, go to www.whirlpool.com/product_help		
Clicking or metallic noises	Objects may be caught in washer drain system.	Empty pockets before washing. Loose items such as coins could fall between basket and tub or may block pump. It may be necessary to call for service to remove items.
		It is normal to hear metal items on clothing such as metal snaps, buckles, or zippers touch against the stainless steel basket.
	Lid Lock	At the beginning of the cycle, the washer will lock the lid and a clicking noise will be heard. This is a normal sound.
	Loose items on top or against the washer	Items such as coins, detergent, or other items could vibrate and make a clicking sound, so remove necessary items. Brooms, dustpans, dryer racks, or hangers can make a clicking noise if leaning against the washer, especially during high spin speeds. Always check the outside of your washer before using it for items that may cause noise.
	Drain hose or water hoses hitting the washer	If the hoses are resting against the back of the cabinet, a noise might be heard. Secure the hoses using the beaded strap supplied with the washer (on some models), or use a wire tie. The vibration of the washer can be carried through to the hoses. Also, as water is pushed through the hoses, it can cause the hoses to move. A knocking noise will be heard if the hoses have enough space to hit the cabinet.
Gurgling or humming	Washer may be draining water.	It is normal to hear the pump making a continuous humming sound with periodic gurgling, slurping, or surging as final amounts of water are removed during the spin/drain cycles. This is normal at certain stages of the cycle.
Humming	Load sensing may be occurring.	You may hear the hum of the sensing spins after you have started the washer. This is normal at certain stages of the cycle. You may hear a humming sound from the pump, which may be more noticeable once the majority of the water has been drained.
Whirring	Basket may be slowing down.	You may hear the whirring sound of the basket decelerating. This is normal at certain stages of the cycle.
Clunk or clunking	Drive system shifting.	There will be a clunk noise as the drive system shifts from agitation mode to spin mode or vice versa. These sounds are part of the normal washer operation.

If you experience	Possible Causes	Solution
Grinding, rubbing, knocking, thumping, or rattling	Drive system shifting.	A grinding or rubbing noise typically occurs only in the agitation/wash or spin portions of the cycle. You may hear the motor sound as the motor alternates directions. You may also hear some gear sounds. These sounds are part of the normal washer operation.
	Washer may not be level.	See “Vibration or Off-Balance” in the “Troubleshooting” section for more information
	Washer is overloaded.	Follow the directions in the Quick Start Guide for proper loading and the amount of clothes to wash.
	Washer tub may be rubbing against the drain pan accessory.	The drain pan accessory, which is a shallow tray designed to catch water under the machine, may interact with the bottom of the washer tub depending on the size of the pan and the load inside the washer. This can occur when washing heavy or bulky items. Extend the levelling legs if necessary.
	Load could be unbalanced	See “Vibration or Off-Balance” in the “Troubleshooting” section for more information
Spraying or sloshing	Washer is filling the basket	The washer will make a spraying sound as water fills the basket. Spraying sounds may differ based on dispenser type. This is normal at certain stages of the cycle.
	Washer is moving the clothes and water in the basket	As the clothes and water move in the basket, splashing and sloshing noises may occur. These sounds may be more noticeable on smaller loads, but they are part of normal washer operation.
	Washer is using a spray rinse	Many cycles in the washer will use a spray rinse. You will hear a spraying sound at various times in the rinse cycle. These sounds are part of the normal washer operation.
Water Leaks		
Check the following for proper installation:	Washer not level.	Water may splash off basket if washer is not level. Check that load is not unbalanced or tightly packed.
	Fill hoses not attached tightly.	Tighten fill-hose connection to the washer valves. Ensure the hot and cold water inlet hoses are correctly connected to the correct hot and cold water ports of the washer and your water supply.
	Fill hose washers.	Make sure all four fill hose flat washers are properly seated. There is one rubber flat washer for each end of the hose. These washers ensure proper sealing and reduce the chance for water leaks.
	Drain hose connection.	Ensure the drain hose is fastened securely to the drainpipe or utility sink with a zip tie or tie strap along with the provided U shape drain hose hook.
		Do not place tape over drain opening.
	Check household plumbing for leaks or clogged sink or drain.	Water can back up out of a clogged sink or drainpipe. Check all household plumbing for leaks (laundry tubs, drain pipe, water pipes, and faucets.)
	Washer not loaded as recommended.	Unbalanced loading can cause basket to be out of alignment and cause water to splash off tub. See “Using Your Washer” for loading instructions.
Washer not performing as expected		
Not enough water in washer	Load not completely covered in water.	This is normal operation for an HE low-water washer. For Non-Agitator Models, the load will not be completely under water. The washer senses load sizes and adds correct amount of water for optimal cleaning. **IMPORTANT:** Do not add more water to washer. Adding water lifts the garments off the impeller/agitator, resulting in less effective cleaning.
		Run Clean Washer cycle to optimize the water level and wash performance. Whirlpool recommends using affresh® to clean your washer.

If you experience	Possible Causes	Solution
	Using the Bulky Items Cycle (available on some models)	The Bulky Items Cycle (on some models) uses a series of fills while agitating. There may appear to be insufficient water to wash a bulky load, but the washer will continue to add water while its sensors monitor the load. It could take up to 10-12 minutes to completely fill. This process also increases the cleaning performance. The benefit of agitating while filling results in improved mechanical action for various loads. The Bulky Items Cycle is recommended for many different types of items (jackets, rugs, comforters, etc.), all of which have different optimal water levels for load motion, depending on load size. Executing agitation during fill improves the washer's ability to reach the optimal wash water level. During the Bulky Items Cycle, the fill will occasionally pause in order for the washer to provide additional mechanical action at a variety of water levels.
	Check modifiers selected (available on some models)	Once you select a cycle, the default modifiers will be selected. Touch the cycle settings buttons to change the Soil Level, Spin Speed, and Temperature if desired. Not all settings are available with all cycles. If a setting is skipped, it is not available for that cycle. If your model has the option to choose a water level, you can choose to have a deep water wash/deep fill or auto-sensing. Selecting auto sensing will allow the machine to automatically sense the appropriate water level for the load size and type. If you would like to add the maximum amount of water to your wash cycle, select the deep water wash/deep fill option. **NOTE:** Expect longer cycle times due to extended fill times when using the Deep Water Wash/Deep Fill option.
Washer won't run or fill, washer stops working or wash light remains on (indicating that the washer was unable to fill appropriately)	Check for proper water supply.	Both hoses must be attached and have water flowing to inlet valve.
		Both hot and cold water faucets must be turned on.
		Check that inlet valve screens have not become clogged. The water valves have a screen filter to prevent debris to reach the valve internals and cause it to fail. That is located on the very back of the valve, visible when the inlet hoses are not attached. Please detach the inlet hoses and make sure these filter screens are not clogged.
		Check for any kinks in inlet hoses, which can restrict water flow.



⚠WARNING

Electrical Shock Hazard

Plug into a grounded 3 prong outlet.

Do not remove ground prong.

Do not use an adapter.

Do not use an extension cord.

Failure to follow these instructions can result in death, fire, or electrical shock.

Washer won't run or fill, washer stops working or wash light remains on (indicating that the washer was unable to fill appropriately) (cont.)	Check proper electrical supply.	Plug power cord into a grounded 3 prong outlet.
		Do not use an extension cord.
		Ensure there is power to outlet.
		Reset a tripped circuit breaker. Replace any blown fuses. **NOTE:** If problems continue, contact an electrician.
	Normal washer operation.	Lid must be closed for washer to run.
		Washer will pause during certain phases of cycle. Do not interrupt cycle.
		Washer may be stopped to reduce suds.
	Washer may be tightly packed.	Remove several items, rearrange load evenly around the impeller/agitator. Close lid, touch and hold the Start/Pause button.

If you experience	Possible Causes	Solution
		Add only 1 or 2 additional garments after washer is started.
		Do not add more water to the washer.
	Not using HE detergent or using too much HE detergent.	Only use HE detergent. Suds from regular detergents can slow or stop the washer. Always measure detergent and follow detergent directions based on your load requirements.
		To remove suds, cancel cycle. Select RINSE & SPIN. Touch and hold the Start/ Pause button. Do not add more detergent.
	Check Washer Installation	Ensure the correct washer meets the installation requirements. A 120 V, 60 Hz, AC-only, 15 or 20 A, fused electrical supply is required. A time-delay fuse or circuit breaker is recommended. It is recommended that a separate circuit breaker serving only this appliance be provided. For more information on washer connections, see your Installation Instructions.
Washer controls are not working	Check Control Lock (available on some models)	If the Control Lock feature is activated, the control lock light will be on. The controls will not respond to any touch commands. Hold the button labeled for Control Lock for 3 seconds to unlock.
	Start Button not held	You may need to press and hold the start button for up to 3 seconds to engage the cycle.
	Washer needs reset	Much like a computer, resetting the washer control can sometimes solve the issues you are experiencing. To reset the washer control panel, it needs to be disconnected from the power source for one minute. If your washer is plugged into an outlet, simply unplug the unit for one minute and then plug the unit back in.
Washer not draining/spinning, loads are still wet, or spin light remains on (indicating that the washer was unable to pump out water within 10 minutes) or washer continuously fills	Small items may have been caught in pump or between basket and tub, which can slow draining.	Empty pockets and use garment bags for small items.
	Using a cycle with a low spin speed.	Cycles with lower spin speeds remove less water than cycles with high spin speeds. Use the recommended cycle/spin speed for your item. To remove extra water in the load, select DRAIN & SPIN. Load may need to be rearranged to allow even distribution of the load in the basket.
	The washer may be tightly packed or unbalanced.	Tightly packed or unbalanced loads may not allow the washer to spin correctly, leaving the load wetter than normal. Evenly arrange the wet load for balanced spinning. Select the Drain & Spin cycle to remove excess water. See “Using Your Washer” for loading recommendations.
	Load off balanced.	See “Vibration or Off-Balance” in the “Troubleshooting” section for more information.
	Check plumbing for correct drain hose installation. Drain hose extends into standpipe farther than 4.5" (114 mm).	Check drain hose for proper installation. Use drain hose form and securely attach to drainpipe or tub. Do not tape over drain opening. Lower drain hose if the end is higher than 96" (2.4 m) above the floor. Remove any clogs from drain hose. Check that the top of the drain is at least 30" (76.2 cm) high (as measured from the floor.) If the drain is below 30" (76.2 cm), the water will start to flow out of the machine due to gravity. The flow of water can create suction (siphon) and the water will continue to drain out of the washer.
	Too much detergent causing suds to slow or stop draining and spinning.	Use only HE detergent. Always measure and follow detergent directions for your load. To remove extra suds, select RINSE & SPIN. Do not add detergent.
Dry spots on load after cycle	High spin speeds extract more moisture than traditional top-load washers.	The high spin speeds combined with airflow during the final spin can cause items near the top of the load to develop dry spots during the final spin. This is normal.
Incorrect or wrong wash or rinse temperatures	Check for proper water supply.	Make sure hot and cold inlet hoses are not reversed.
		Both hoses must be attached to both washer and faucet, and have both hot and cold water flowing to inlet valve.

If you experience	Possible Causes	Solution
		Check that inlet valve screens have not become clogged. The water valves have a screen filter to prevent debris to reach the valve internals and cause it to fail. That is located on the very back of the valve, visible when the inlet hoses are not attached. Please detach the inlet hoses and make sure these filter screens are not clogged.
		Remove any kinks in hoses.
	Check cycle selection	The washer regulates the water temperatures by alternating between hot and cold water depending on the cycle and temperature selection. Overall water temperatures will vary per cycle.
Load not rinsed	Check for proper water supply.	Make sure hot and cold inlet hoses are not reversed.
		Both hoses must be attached and have water flowing to the inlet valve.
		Both hot and cold water faucets must be on.
		Check that inlet valve screens have not become clogged. The water valves have a screen filter to prevent debris to reach the valve internals and cause it to fail. That is located on the very back of the valve, visible when the inlet hoses are not attached. Please detach the inlet hoses and make sure these filter screens are not clogged.
		Remove any kinks in the inlet hose.
	Not using HE detergent or using too much HE detergent.	The suds from regular detergent can keep washer from operating correctly.
		Use only HE detergent. Be sure to measure correctly.
		Always measure detergent and follow detergent directions based on load size and soil level.
	Washer may be tightly packed.	The washer is less efficient at rinsing when tightly packed.
		Load garments in loose heaps evenly around the impeller/agitator.
		Use cycle designed for the fabrics being washed.
		Add only 1 or 2 additional garments after the washer is started.
Sand, pet hair, lint, etc. on load after washing	Heavy sand, pet hair, lint, and detergent or bleach residues may require additional rinsing.	Add an Extra Rinse to the selected cycle.
	Home water quality	Check home water supply.
	Water supply is too cold	If your washer water is too cold, it may not properly dissolve detergent, resulting in white “clumps” of detergent on clothing. Rewashing clothing items should remove these clumps.
Load is tangling	Washer not loaded as recommended.	See “Using Your Washer” section.
		For some models, you can select a cycle with a slower agitation/wash action and spin speed; however, items will be wetter than those using a higher speed spin. See the “Cycle Guide” to match your load with the best cycle.
		Load items in loose heaps evenly around the impeller/agitator.
		Reduce tangling by mixing types of load items. Use the recommended cycle for the type of items being washed.
Not cleaning or removing stains	Added more water to washer.	Washer senses load size and adds correct amount of water. This is normal and necessary for clothes to move. It is normal for the wash load to be not completely covered in water. Added water lifts the laundry off the impeller/agitator, resulting in less effective cleaning.
	Washer not loaded as recommended.	Washer is less efficient at cleaning when tightly packed.
		Load garments in loose heaps evenly around the impeller/agitator.

If you experience	Possible Causes	Solution
		Add only 1 or 2 additional garments after the washer is started.
	Adding detergent on top of load.	Add detergent, Oxi products, and color-safe bleach to the bottom of the basket before adding the load items.
	Not washing like colors together.	Wash like colors together and remove promptly after the cycle is complete to avoid dye transfer.
	Not using HE detergent or using too much HE detergent.	The suds from regular detergent can keep the washer from operating correctly.
		Use only HE detergent. Be sure to measure correctly.
		Always measure detergent and follow manufacturer's directions based on load size and soil level.
	Not using correct cycle for fabric type.	Use a higher soil level cycle option and warmer wash temperature to improve cleaning.
		Use Heavy Duty cycle for tough cleaning. See the "Cycle Guide" to match your load with the best cycle.
	Not using dispenser.	Use dispenser to avoid chlorine bleach and fabric softener staining.
		Load dispenser before starting a cycle.
		Do not add products directly onto the load.
Incorrect dispenser operation	Clogged dispensers or laundry products dispensing too soon.	Do not overfill dispenser. Overfilling causes immediate dispensing.
		Load dispensers before starting a cycle.
		It is normal for small amounts of water to be remain in dispenser at the end of the cycle.
		Homes with low water pressure may result in residual powder in the dispenser. To avoid, select a warmer wash temperature if possible, depending on your load.
		Clean dispenser nozzle and make sure drawer is properly seated. After periodic use of your washer, clean the dispenser nozzle and drawer to remove any residue buildup. Make sure the drawer is properly seated.
	Washer may not be level.	An unlevel washer could also affect the detergent dispenser. Check floor for flexing or sagging. If flooring is uneven, a 3/4" (19 mm) piece of plywood under your washer will reduce sound.
		See "Level the Washer" in Installation Instructions.
	Liquid chlorine bleach not used in dispenser or Oxi option not selected.	Use only liquid chlorine bleach in the bleach dispenser.
		You may only place Oxi products directly in the bottom of the basket before adding the load items. If using Oxi products, be sure to select Oxi option. Do not use both liquid chlorine bleach and Oxi product in the same load.
	Fabric softener option not selected	If the fabric softener cycle option is not selected before the cycle is started, it will not dispense. Refer to your Quick Start Guide for specific instructions for your model. If the Extra Rinse option is selected, fabric softener will be dispensed into the last rinse. It is normal for a small amount of water to remain in the dispenser at the end of a cycle.
Fabric Damage	Sharp items were in pockets during wash cycle.	Empty pockets, zip zippers, and snap or hook fasteners before washing to avoid snags and tears.
	Strings and straps could have tangled.	Tie all strings and straps before starting wash load.
	Items may have been damaged before washing.	Mend rips and broken threads in seams before washing.
	Fabric damage can occur if washer is tightly packed.	Load items in loose heaps evenly around the impeller/agitator.
		Load items should move freely during wash to avoid damage.

If you experience	Possible Causes	Solution
		Use cycle designed for the fabrics being washed.
		Add only 1 or 2 additional items after washer is started.
	Liquid chlorine bleach may have been added incorrectly	Do not pour liquid chlorine bleach directly onto load. Wipe up bleach spills.
		Undiluted bleach will damage fabrics. Do not use more than recommended by manufacturer.
		Do not place load items on top of bleach dispenser when loading and unloading washer.
	Garment care instructions may not have been followed.	Always read and follow garment manufacturer's care label instructions. See the "Cycle Guide" to match your load with the best cycle.
	Burrs/flash on the agitator or impeller	Call for service or order a part replacement.
Odors	Monthly maintenance not done as recommended.	Run the Clean Washer with affresh® cycle after every 30 washes. See "Washer Care" in the "Washer Maintenance" section.
		Unload washer as soon as cycle is complete.
	Using wrong or too much detergent.	Use only HE detergent. Be sure to measure correctly. Always follow the manufacturer's directions.
		See "Washer Care" section.
	Clothing left in washer for too long	Always remove your clothing items as soon as possible when the wash cycle is complete. Leaving wet clothing inside the wash basket can lead to mildew, which can develop odors in the clothing and the washer.
Lid locked light is flashing	The lid is not closed.	Close the lid. The washer will not start or fill with the lid open. Check for interference with the lid.
	A cycle was stopped or paused using the Start/Pause button.	The washer may still be spinning. The lid will not unlock until the basket has stopped spinning. This may take several minutes if washing large loads or heavy fabrics.
	Control knob not set correctly	Make sure the selector knob is lined up with a cycle selection and the start button has been pushed. The washer will not start if the selector is not placed on a cycle selection. Set the selector to the desired cycle, like Normal, and push the start button.
Lid is locked and won't open	The wash cycle is not finished	Once the cycle has started, the lid will remain locked until the wash cycle has been completed.
	Washer needs reset	Much like a computer, resetting the washer control can sometimes solve the issues you are experiencing. To reset the washer control panel, it needs to be disconnected from the power source for one minute. If your washer is plugged into an outlet, simply unplug the unit for one minute and then plug the unit back in.
Lid not latching	Lock interference with the lock striker	Check for interference with the lid. The lock striker is the piece on the lid that fits inside the lid lock. Note that the lock striker may be located in a different position on the lid, depending on your model number. Check for wash media build-up (detergent, lint, etc.) at or near the lock or lock striker. Use a soft, damp cloth or sponge to wipe away any spills. Use only mild soaps or cleaners when cleaning external washer surfaces. Use an all-purpose surface cleaner, if needed. **IMPORTANT:** To avoid damaging the washer, do not use abrasive products.
	Cycle recently started	When the Start/Pause button is touched, the washer will first perform a self-test on the lid lock mechanism. You will hear a click, the basket will slightly turn, and the lid will unlock briefly before locking again. **NOTE:** Avoid opening the lid during sensing. The sensing process will start over when the washer is restarted. The sensing light may also come on during the Wash portion of the cycle. This is normal.

If you experience	Possible Causes	Solution
Powdered detergent not dissolving completely in load	Using too much HE detergent.	Follow the manufacturer's instructions to determine the amount of detergent to use.
	Water temperature is very cold.	Select a warmer wash temperature.
		Try adding the detergent to the basket prior to adding laundry, rather than using the detergent dispenser.
Single-dose laundry packet not dissolving	Adding laundry packet incorrectly.	Be sure laundry packet/pod is added to washer basket before adding clothes. Follow the manufacturer's instructions to avoid damage to your items.



⚠WARNING

Electrical Shock Hazard

Plug into a grounded 3 prong outlet.

Do not remove ground prong.

Do not use an adapter.

Do not use an extension cord.

Failure to follow these instructions can result in death, fire, or electrical shock.

Error Code Appears in Display (available on some models)		
F#E# code (F-type error code) appears in display	System error code.	Touch POWER to clear the code and exit cycle. Then touch POWER, select cycle, and touch and hold the Start/Pause button to start washer. If code appears again, call for service. See below for more specific error codes.
F1E#	Internal Electronic Assembly failure.	Call for service.
F2E#	User Interface/Keypad/ Display failure.	Call for service.
F3E#	Internal Sensor failure.	Call for service.
F4E#	Internal Heater failure. (Available on some models)	Call for service.
F5E#	Lid Lock/Switch Failure	Call for service.
	An item in the load may be keeping the lid from locking.	Check for items directly under the lid or any interference with the lid lock.
	Objects on washer lid prevent it from unlocking.	Remove objects, such as baskets of laundry, from top of washer.
	The lid has not opened between cycles	Open and close door. If problem persists, call for service
F6E#	Electronic Control/UI/Motor synchronization error.	Remove power from the washer. Let washer set for 5 minutes for the washer to completely power down. Apply power to washer and check for error codes. If the error code persists, call for service.
F7E#	Motor/Drive System/ Compressor failure.	Call for service.
F8E#	Washer is taking too long to fill, issues with dispenser, or issues with water supply.	Check plumbing for correct drain hose installation. Use drain hose form and attach securely to drainpipe or tub. Do not tape over drain opening. Ensure the water supply is turned on. Check the hose installation for kinks, reversal, or blockage.

If you experience	Possible Causes	Solution
F9E#	Washer taking too long to drain water. Drain extends more than 4.5" (114 mm) into standpipe.	Check plumbing for correct drain hose installation. Use drain hose form and attach securely to drainpipe or tub. Do not tape over drain opening.
		Lower drain hose if the end is higher than 96" (2.4 m) above the floor. Remove any clogs from drain hose. See Installation Instructions.
	There may be a blockage in the drain pump.	Check the drain hose for any clogs. Clean drain pump (access available on some models). If error code persists, call for service.
FCE#	Internal wifi communication module error or failure.	Disconnect unit from wifi and then reconnect. Turn off your wifi router/modem for 1 minute and restart it to reconnect. Check online for wifi connection instructions or troubleshooting. If error code persists, call for service.
F0E2 (Over Suds)	Using non-HE detergent or excessive detergent	Use only HE High-Efficiency detergent. Using non-HE detergent or more than the manufacturer's recommended amount can cause excessive suds.
F0E3 (Overload)	The load inside the washer is too heavy	Pause/stop the cycle, remove some items, and rebalance the load.
F0E5 (Off Balance Load)	Load not balanced or evenly distributed around the basket.	Cycle is paused as indicated by the flashing Start/Pause indicator. Open the lid, redistribute the load, and close the lid. Touch and hold the Start/Pause button to resume.
Clean Washer	30 washes have been completed without Clean Washer cycle	Run the Clean Washer with affresh® cycle after every 30 washes. See “Washer Care” in the “Washer Maintenance” section.

SÉCURITÉ DE LA LAVEUSE

Votre sécurité et celle des autres sont très importantes.

Nous donnons de nombreux messages de sécurité importants dans ce manuel et sur votre appareil. Assurez-vous de toujours lire tous les messages de sécurité et de vous y conformer.



Voici le symbole d'alerte de sécurité.

Ce symbole d'alerte de sécurité vous signale les dangers potentiels de décès et de blessures graves.

Tous les messages de sécurité suivront le symbole d'alerte de sécurité et le mot « DANGER » ou « AVERTISSEMENT ». Ces mots signifient :

⚠DANGER — **Risque possible de décès ou de blessure grave si vous ne <u>suivez pas</u> immédiatement les instructions.**

⚠AVERTISSEMENT — **Risque possible de décès ou de blessure grave si vous ne suivez pas les instructions.**

Tous les messages de sécurité vous diront quel est le danger potentiel, comment réduire le risque de blessure et ce qui peut se produire en cas de non-respect des instructions.

IMPORTANTES INSTRUCTIONS DE SÉCURITÉ

AVERTISSEMENT : Afin de réduire le risque d'incendie, de décharge électrique ou de blessures corporelles lors de l'utilisation de cet appareil, observer certaines précautions fondamentales, notamment :

- Lire toutes les instructions avant d'utiliser l'appareil.
- Ne pas laver d'articles qui ont été précédemment nettoyés, lavés, trempés ou tachés avec de l'essence, des solvants pour nettoyage à sec ou d'autres substances inflammables ou explosives; ces substances dégagent des vapeurs qui pourraient s'enflammer ou exploser.
- Ne pas ajouter d'essence, de solvants pour nettoyage à sec ou d'autres substances inflammables ou explosives à l'eau de lavage. Ces substances dégagent des vapeurs qui pourraient s'enflammer ou exploser.
- Dans certaines conditions, un système d'eau chaude qui n'a pas été utilisé depuis 2 semaines ou plus peut produire de l'hydrogène. L'HYDROGÈNE EST UN GAZ EXPLOSIF. Si le système d'eau chaude est resté inutilisé pendant une telle période, ouvrir tous les robinets d'eau chaude et laisser l'eau s'y écouler pendant plusieurs minutes avant d'utiliser la laveuse. Ceci libérera toute accumulation d'hydrogène. Le gaz est inflammable : ne pas fumer ou utiliser une flamme nue durant cette période.
- Risque de suffocation et de blessure par coincement. Ne pas laisser des enfants jouer sur la laveuse ou à l'intérieur de celui-ci. Une surveillance étroite des enfants est nécessaire lorsque la laveuse est utilisée à proximité d'enfants.
- Retirer la porte de l'appareil avant de le retirer du service ou de le mettre au rebut.
- Ne pas accéder à l'intérieur de l'appareil si la cuve ou l'agitateur sont en mouvement.
- Ne pas installer ou entreposer l'appareil dans un endroit où elle serait exposée aux intempéries.
- Ne pas effectuer d'intervention non autorisée sur les commandes.
- Ne pas réparer ou remplacer une quelconque pièce de l'appareil ou effectuer un entretien qui ne serait pas expressément recommandé dans les instructions d'entretien de l'utilisateur ou dans les instructions de réparation par l'utilisateur et s'assurer de bien comprendre ces instructions et d'être capable de les exécuter.
- Ne pas utiliser de pièces de remplacement qui n'ont pas été recommandées par le fabricant (c.-à-d., pièces fabriquées à la maison à l'aide d'une imprimante 3D).
- Voir les instructions d'installation pour les exigences de mise à la terre et d'installation.

CONSERVER CES INSTRUCTIONS

AVERTISSEMENT

Certaines pièces internes sont intentionnellement non reliées à la terre et peuvent présenter un risque de décharge électrique seulement lors d'une intervention de dépannage.

Personnel d'entretien – Ne pas toucher les composants qui ne font pas partie intégrante du châssis ou de la caisse métallique.

CHOIX DU DÉTERGENT APPROPRIÉ

CHOIX DU DÉTERGENT APPROPRIÉ



Utiliser uniquement un détergent haute efficacité (HE).

Utiliser uniquement des détergents haute efficacité. L'emballage portera la mention « HE » ou « High Efficiency » (Haute efficacité). Un lavage avec faible consommation d'eau produit un excès de mousse avec un détergent non HE. L'utilisation d'un détergent autre que HE peut prolonge la durée des programmes et réduise la performance de rinçage. Ceci peut aussi entraîner des défaillances des composants et, avec le temps, une accumulation de moisissure. Les détergents HE devraient produire peu de mousse et se dissoudre rapidement et créer une quantité de mousse idéale pour une performance optimale. Ils ne devraient pas retenir les particules de saleté en suspension de sorte qu'elles ne se redéposent pas sur les vêtements propres. Les détergents identifiés HE ne sont pas tous identiques et ne produisent pas tous la même quantité de mousse. Par exemple, les détergents HE, naturels, organiques et faits maison peuvent produire une plus grande quantité de mousse. Si l'un de ces produits est utilisé et qu'un message concernant un excès de mousse, un code d'erreur SUDS ou le code d'erreur F0E2 apparaît à l'écran (selon le modèle), envisager d'utiliser un autre détergent HE. Suivre toujours les recommandations du fabricant de détergent pour déterminer la quantité de détergent à utiliser. Ne pas remplir au-delà de la ligne Max (Maximum) sur le distributeur.

À propos de la concentration du détergent

Utiliser toujours la quantité de détergent HE recommandée par le fabricant. Les détergents HE liquides disponibles de nos jours sont concentrés. La plupart des marques de détergents HE concentrés indiquent le niveau de concentration sur le flacon.

Mais si le niveau de concentration n'est pas indiqué sur le flacon, on peut facilement le calculer. Il suffit de diviser la taille de l'emballage en onces liquides par le nombre de charges. Consulter ensuite le tableau ci-dessous pour trouver la concentration.

Si l'on n'obtient pas les résultats de nettoyage désirés, essayer un chiffre de concentration plus bas. En cas de moussage excessif, essayer un chiffre de concentration plus élevé.

Si la concentration de détergent n'est pas de 2X, modifier le réglage de la concentration de détergent en maintenant enfoncé le bouton Load & Go jusqu'à ce que la concentration souhaitée soit sélectionnée (disponible sur certains modèles).

Concentration	Nombre d'onces ÷ nombre de charges
2X	1,5 à 2,49 (44,4 ml à 73,6 ml)
3X	0,9 à 1,49 (26,6 ml à 44,1 ml)
4X	0,7 à 0,89 (20,7 ml à 26,3 ml)
5X	0,5 à 0,69 (14,8 ml à 20,4 ml)
6X	0,3 à 0,49 (8,9 ml à 14,5 ml)
7X	< 0,29 (8,6 ml)

Nettoyage amélioré

Un nettoyage avec faible niveau d'eau signifie un nettoyage concentré. Plutôt que de diluer du détergent comme dans une laveuse traditionnelle, cette laveuse libère le détergent uniquement sur les endroits souillés. Ce système de lavage à faible consommation d'eau déplace également les vêtements d'une manière plus efficace pour éliminer la saleté.

Sons normaux prévisibles

Au cours de différents stades du programme de lavage, vous entendrez peut-être des bruits que votre laveuse précédente ne produisait pas.

Par exemple, un cliquetis et un bourdonnement peuvent se faire entendre au début du programme lorsque le couvercle se verrouille et que l'appareil commence à détecter la taille de la charge. Différents bourdonnements et bruits de frottement rythmique se produiront à mesure que le plateau de lavage déplace la charge et que le panier ralentit jusqu'à l'arrêt. Parfois, il est possible que la laveuse soit complètement silencieuse, lorsqu'elle détermine le niveau d'eau adéquat ou qu'elle laisse tremper les vêtements.

ENTRETIEN ET RÉPARATION DE LA LAVEUSE

Tuyaux d'arrivée d'eau

Remplacer les tuyaux d'arrivée d'eau après 5 ans d'utilisation pour réduire le risque de défaillance intempestive. Inspecter périodiquement les tuyaux; les remplacer en cas de renflement, de déformation, de coupure et d'usure ou de fuite.

Lors du remplacement de vos tuyaux d'arrivée d'eau :

- Noter la date de remplacement au marqueur indélébile sur l'étiquette.
- Vérifier que les vieilles rondelles ne sont pas coincées dans les valves d'arrivée d'eau de la laveuse.
- Utiliser de nouvelles rondelles avec les nouveaux tuyaux d'entrée pour assurer une bonne étanchéité.

REMARQUE : Cette laveuse peut ne pas comprendre de tuyaux d'arrivée d'eau. Voir les Instructions d'installation pour plus de renseignements.

Entretien de la laveuse

Recommandations pour une laveuse propre et pour un niveau de performance optimal

1. Utiliser toujours un détergent HE (haute efficacité) et employer la quantité de détergent recommandée par le fabricant du détergent HE. Ne jamais utiliser plus que la quantité recommandée de détergent, car ceci peut augmenter le taux d'accumulation de résidus de détergent et de souillures à l'intérieur de la laveuse, ce qui pourrait entraîner la formation d'odeurs indésirables.
2. Exécuter périodiquement des lavages avec de l'eau tiède ou chaude (et non pas exclusivement des lavages à l'eau froide), car l'eau tiède ou chaude permet de contrôler plus efficacement la vitesse à laquelle les saletés et les résidus de détergent s'accumulent.
3. Veiller à toujours laisser le couvercle de la laveuse ouvert entre deux utilisations pour qu'elle puisse sécher, et pour éviter l'accumulation de résidus générateurs d'odeurs.

Nettoyage de la laveuse à chargement par le dessus

Lire complètement ces instructions avant d'entreprendre les opérations de nettoyage de routine recommandées ci-dessous. Le processus d'entretien de la laveuse doit être exécuté au moins une fois par mois ou à intervalles de 30 lavages (selon la période la plus courte des deux); ceci permettra de contrôler la vitesse à laquelle les résidus de détergent et les souillures s'accumulent dans la laveuse.

Nettoyage de l'intérieur de la laveuse

Pour que l'intérieur de la laveuse reste libre de toute odeur, suivre les instructions d'utilisation indiquées ci-dessus et effectuer la procédure de nettoyage mensuelle recommandée suivante :

Programme recommandé pour le nettoyage de la laveuse

Certains modèles disposent d'un programme « Clean Washer » (Nettoyage de la laveuse) qui utilise des volumes d'eau plus importants en combinaison avec le produit de nettoyage pour laveuse affresh® ou de l'eau de Javel liquide pour nettoyer l'intérieur de la laveuse.

Si votre modèle ne dispose pas d'un cycle « Clean Washer » (Nettoyage de la laveuse), se reporter au guide des programmes en ligne pour connaître le programme optimal pour le nettoyage de l'intérieur de la laveuse. Utiliser ce programme avec le nettoyant pour laveuse affresh® ou un agent de blanchiment au chlore, comme décrit ci-dessous.

Description du programme Clean Washer with affresh® (Nettoyage de la laveuse avec affresh®) :

1. Ce cycle remplit la laveuse à un niveau supérieur à celui des programmes de lavage normaux pour permettre un rinçage à un niveau supérieur à la ligne d'eau d'un lavage normal.
2. Ce programme comporte une agitation et un essorage pour améliorer l'élimination des souillures.

Une fois ce programme terminé, laisser le couvercle ouvert pour permettre une meilleure ventilation et pour que l'intérieur de la laveuse puisse sécher.

Début de la procédure

1. **Procédure de nettoyage avec le programme de nettoyage de la laveuse avec affresh® (recommandée pour une performance optimale) :**
   a. Ouvrir le couvercle de la laveuse et retirer tout vêtement ou article.
   b. Placer une pastille de nettoyant pour laveuse affresh® dans le fond du panier de la laveuse.
   c. Ne pas placer de pastille de nettoyant pour laveuse affresh® dans le distributeur à détergent.
   d. Ne pas ajouter de détergent ou autre composé chimique dans la laveuse lors de l'exécution de cette procédure.
   e. Rabattre le couvercle de la laveuse.
   f. Sélectionner le programme recommandé pour nettoyer l'intérieur de la laveuse.
   g. Appuyer sur le bouton Start (mise en marche/reprise) pour démarrer le programme.

   REMARQUE : Pour de meilleurs résultats, ne pas interrompre le programme. Si l'on doit annuler le programme, appuyer sur POWER/CANCEL (mise sous tension/annulation). (Pour les modèles dépourvus du bouton Power/Cancel [mise sous tension/annulation], appuyer sur START/PAUSE [mise en marche/pause] pendant trois secondes). Une fois le programme terminé, effectuer un programme de rinçage et d'essorage pour rincer le nettoyant de la laveuse.
2. **Méthode avec agent de blanchiment au chlore (autre option) :**
   a. Ouvrir le couvercle de la laveuse et retirer tout vêtement ou article.
   b. Verser 1 tasse (236 mL) d'eau de Javel dans le distributeur d'eau de Javel.

      REMARQUE : L'emploi d'une quantité d'eau de Javel supérieure à ce qui est recommandé ci-dessus pourrait endommager la laveuse avec le temps.
   c. Rabattre le couvercle de la laveuse.
   d. Ne pas ajouter de détergent ou autre composé chimique dans la laveuse lors de l'exécution de cette procédure.
   e. Sélectionner le programme recommandé pour nettoyer l'intérieur de la laveuse.
   f. Appuyer sur le bouton START (mise en marche/reprise) pour démarrer le programme.

   REMARQUE : Pour de meilleurs résultats, ne pas interrompre le programme. Si l'on doit annuler le programme, appuyer sur POWER/CANCEL (mise sous tension/annulation). (Pour les modèles dépourvus du bouton Power/Cancel [mise sous tension/annulation], appuyer sur START/PAUSE [mise en marche/pause] pendant trois secondes). Une fois le programme terminé, effectuer un programme de rinçage et d'essorage pour rincer le nettoyant de la laveuse.

Nettoyage des distributeurs

Après avoir utilisé la laveuse pendant longtemps, on peut parfois constater une accumulation de résidus dans les distributeurs de la laveuse.

IMPORTANT : Les distributeurs ne sont pas lavables au lave-vaisselle.

Pour les distributeurs fixes :
Pour éliminer les résidus des distributeurs, les essuyer avec un chiffon humide et les sécher avec une serviette. Ne pas tenter de retirer les distributeurs ou la garniture pour le nettoyage. Les distributeurs et la garniture ne peuvent pas être retirés.

Pour les distributeurs amovibles :
Cependant, si votre modèle est muni d'un tiroir distributeur, appuyer sur les onglets pour retirer le tiroir et le nettoyer à l'aide d'un chiffon humide et le sécher avec une serviette sèche avant ou après avoir effectué le programme Clean Washer (Nettoyage de la laveuse). Si nécessaire, utiliser un nettoyant tout usage.

Nettoyage de l'extérieur de la laveuse

IMPORTANT : Afin d'éviter d'endommager le revêtement de la laveuse, ne pas utiliser de produits abrasifs.

Utiliser une éponge ou un chiffon doux et humide pour essuyer les renversements éventuels. Utiliser uniquement des savons ou nettoyants doux pour nettoyer la surface externe de la laveuse.

Non utilisation et entretien en période de vacances

Faire fonctionner la laveuse seulement lorsqu'on est présent. Lors d'un déménagement ou si la laveuse n'est pas utilisée pendant longtemps, suivre les étapes suivantes :

1. Débrancher la laveuse ou déconnecter la source de courant électrique.
2. Fermer l'alimentation en eau à la laveuse pour éviter toute inondation due à une surpression.

Entretien pour entreposage hivernal

IMPORTANT : Pour éviter tout dommage, installer et remiser la laveuse à l'abri du gel. L'eau qui peut rester dans les tuyaux risque d'abîmer la laveuse en temps de gel. Si la laveuse doit faire l'objet d'un déménagement ou d'un entreposage au cours d'une période de gel, hivériser la laveuse.

Hivérisation de la laveuse :

1. Fermer les deux robinets d'eau; déconnecter et vidanger les tuyaux d'arrivée d'eau.
2. Placer 1 L (1 pte) d'antigel pour véhicule récréatif dans le panier et faire fonctionner la laveuse sur un programme Rinse & Spin (rinçage et essorage) pendant environ 30 secondes pour mélanger l'antigel et l'eau restante.
3. Débrancher la laveuse ou déconnecter la source de courant électrique.

Transport de la laveuse

1. Fermer les deux robinets d'eau. Débrancher et vidanger les tuyaux d'arrivée d'eau.
2. Pour déplacer la laveuse pendant une période de gel, suivre les instructions de la section « Entretien pour entreposage hivernal » avant de le déplacer.
3. Déconnecter le tuyau d'évacuation du système de vidange et vider l'eau qui reste dans un bac ou un seau. Déconnecter le tuyau d'évacuation de l'arrière de la laveuse.
4. Débrancher le cordon d'alimentation.
5. Placer les tuyaux d'arrivée d'eau et le tuyau d'évacuation dans le panier de la laveuse.
6. Faire passer le cordon d'alimentation par-dessus le bord et le mettre dans le panier de la laveuse.
7. Replacer l'emballage d'origine à l'intérieur de la laveuse. Si l'emballage d'origine n'est plus accessible, placer des couvertures lourdes ou des serviettes dans l'ouverture du panier. Fermer le couvercle et placer du ruban adhésif sur le couvercle et jusqu'à la partie inférieure avant de la laveuse. Laisser le couvercle fermé par l'adhésif jusqu'à ce que la laveuse soit installée à son nouvel emplacement. Déplacer la laveuse en position verticale.

Réinstallation/réutilisation de la laveuse

⚠ AVERTISSEMENT



Risque de décharge électrique

Brancher l'appareil sur une prise à 3 alvéoles reliée à la terre.

Ne pas enlever la prise de liaison à la terre.

Ne pas utiliser d'adaptateur.

Ne pas utiliser de rallonge.

Le non-respect de ces instructions peut causer un décès, un incendie ou une décharge électrique.

Pour réinstaller la laveuse après une période de non-utilisation, de vacances, de remisage pour l'hiver ou après un déménagement :

1. Consulter les instructions d'installation pour choisir l'emplacement, régler l'aplomb de la laveuse et la raccorder.
2. Avant de réutiliser la laveuse, exécuter la procédure recommandée suivante :

Remise en marche de la laveuse :

1. Vidanger les canalisations d'eau et les tuyaux.
2. Reconnecter les tuyaux d'arrivée d'eau.
3. Ouvrir les deux robinets d'eau.
4. Brancher l'appareil sur une prise à 3 alvéoles reliée à la terre ou reconnecter la source de courant électrique.
5. Consulter votre guide des programmes en ligne pour savoir quels programmes lancer pour nettoyer la laveuse et retirer l'antigel, le cas échéant. Utiliser uniquement du détergent HE (Haute efficacité). Utiliser la moitié de la quantité recommandée par le fabricant pour une charge de taille moyenne.

Importateur

WHIRLPOOL MÉXICO, S.de R.L. de C.V.
Antigua Carretera A Roma KM 9
Col.EL Milagro; Apodaca
Nuevo León, Mexico C.P. 6634
Tél. :**(+52) 81-83-29-21-00**

Exportateur

Whirlpool Corporation
PO Box #8
St. Joseph, MI 49085

INSTRUCTIONS D'INSTALLATION SPÉCIFICATIONS

Outils et pièces

Rassembler les outils et composants nécessaires avant d'entreprendre le processus d'installation.

Outils requis :

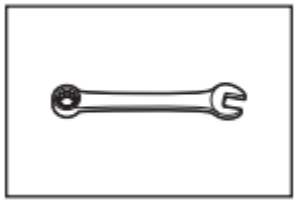

Clé plate ou clé à molette de 9/16 po (14 mm)

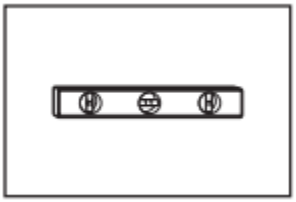

Niveau

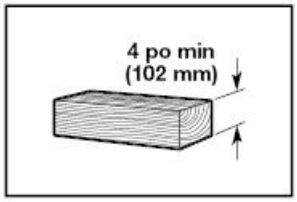

Cale de bois

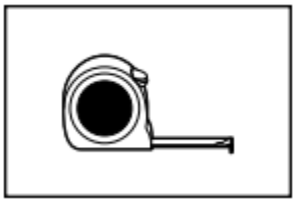

Règle ou mètre ruban

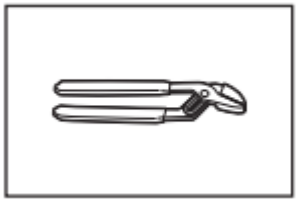

Pince – ouverture jusqu'à 1 ¾ po (45 mm)

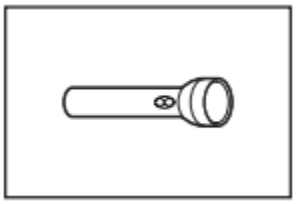

Lampe de poche



Seau

Pièces fournies :

REMARQUE : Toutes les pièces fournies pour l'installation se trouvent dans la laveuse.



Tuyau d'évacuation avec bride, et si compris : Bride en U avec serre-câbles

Pièces nécessaires : (si non fournies avec la laveuse)



Tuyaux d'arrivée d'eau avec rondelles plates.

REMARQUE : Différentes options de tuyau d'arrivée d'eau sont offertes; consulter votre guide de démarrage rapide pour les informations de commande.

Pièces supplémentaires : (Non fournies avec la laveuse)

Il se peut que l'installation nécessite des pièces supplémentaires. Pour commander, consulter les coordonnées indiquées dans le guide de démarrage rapide.

Si vous avez :	**Il vous faudra :**
Égout surélevé	Tuyau rigide d'évacuation standard de 20 gal (76 L) de 39 po (990 mm) de haut ou évier de décharge, pompe de puisard et connecteurs (offerts chez les vendeurs de matériel de plomberie locaux)
Tuyau de rejet à l'égout de 1 po (25 mm)	Adaptateur de 2 po (51 mm) à 1 po (25 mm) de diamètre pour le tuyau de rejet à l'égout et ensemble de raccordement
Système d'évacuation obstrué par des peluches	Ensemble de protection et de raccordement du drain

Exigences d'emplacement

Le choix d'un emplacement approprié pour la laveuse en améliore le rendement et réduit au minimum le bruit et le « déplacement » possible de la laveuse. La laveuse peut être installée dans un sous-sol, une salle de buanderie, un placard ou un encastrement.

IMPORTANT : Ne pas installer, remiser ou faire fonctionner la laveuse à un emplacement où elle sera exposée aux intempéries ou à des températures inférieures à 32 °F (0 °C). De l'eau restée dans la laveuse après utilisation peut causer des dommages à basse température. Voir « Entretien et nettoyage de la laveuse » pour des renseignements sur la préparation de la laveuse pour l'hiver.

C'est à l'utilisateur qu'incombe la responsabilité de réaliser une installation correcte.

Il vous faudra :

- Un chauffe-eau réglé à 120 °F (49 °C).
- Une prise électrique reliée à la terre et située à moins de 4 pi (1,2 m) du cordon d'alimentation à l'arrière de la laveuse.
- Des robinets d'eau chaude et d'eau froide situés à moins de 3 pi (0,9 m) des électrovannes de remplissage d'eau chaude et d'eau froide sur la laveuse, et une pression d'eau de 20 à 100 lb/po² (138 à 690 kPa).
- Un plancher de niveau avec une pente maximale de 1 po (25 mm) sous l'ensemble de la laveuse. Il n'est pas recommandé de l'installer sur un tapis, de la moquette ou des surfaces avec endos en mousse.
- Un plancher capable de supporter le poids total de 315 lb (143 kg) de la laveuse (eau et charge comprises).

Installation dans un encastrement ou une armoire

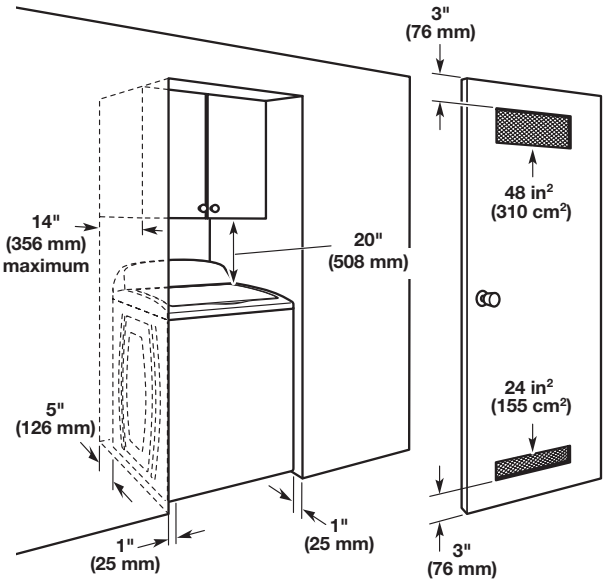

REMARQUE : Toutes les laveuses de 27 po de large devraient avoir un dégagement de 20 po (508 mm).

Toutes les dimensions représentent les dégagements recommandés permis, hormis pour les ouvertures de ventilation de la porte de l'armoire qui correspondent aux dimensions minimales nécessaires. Cette laveuse a été testée pour une installation avec dégagement de 0 po (0 mm) sur les côtés. On peut éventuellement laisser davantage de dégagement pour faciliter l'installation et l'entretien, ainsi que des distances de séparation pour les appareils ménagers voisins et des dégagements pour les murs, portes et plinthes. Ajouter un espace supplémentaire de 1 po (25 mm) de tous les côtés de la laveuse pour réduire le transfert de bruit. Les portes doivent être à persiennes ou l'équivalent, et avoir une surface ouverte d'au moins 24 po² (155 cm²) en bas et 48 po² (310 cm²) en haut.

*Pour obtenir des détails (ou des informations) supplémentaires en lien avec votre modèle, consulter le Guide de démarrage rapide.

Système de vidange

Le système de vidange peut être installé à l'aide d'un conduit d'évacuation au plancher, un tuyau rigide de rejet à l'égout mural, un tuyau rigide de rejet à l'égout au plancher ou un évier de buanderie. Sélectionner la méthode à utiliser.

IMPORTANT : Pour éviter un effet de siphon, ne pas introduire plus de 4,5 po (114 mm) de tuyau de vidange à l'intérieur du tuyau de rejet à l'égout ou sous la partie supérieure de la cuve de lavage. Immobiliser le tuyau de vidange avec le serre-câbles.

Système de vidange avec tuyau de rejet à l'égout au plancher

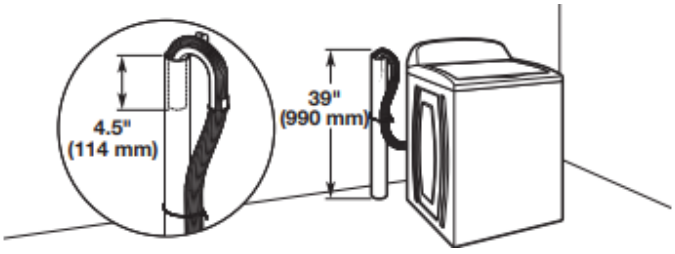

Diamètre minimum pour un tuyau de rejet à l'égout : 2 po (51 mm). Capacité minimale d'acheminement : 17 gallons (64 L) par minute. Le sommet du tuyau de rejet à l'égout doit avoir une hauteur d'au moins 39 po (990 mm); ne pas l'installer à plus de 96 po (2,44 m) du bas de la laveuse. Si l'on doit l'installer à plus de 96 po (2,44 m) de hauteur, un système de pompe de puisard est nécessaire.

Système de vidange avec tuyau de rejet à l'égout mural

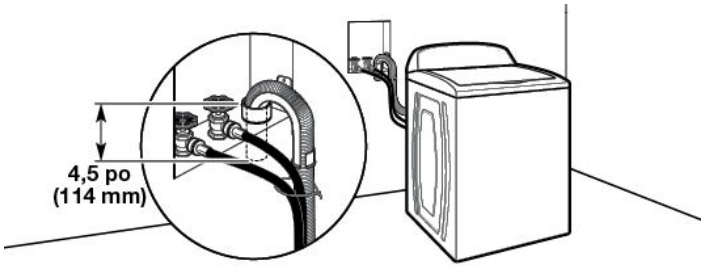

Voir les exigences dans la section « système de vidange avec tuyau de rejet à l'égout au plancher ».

Système de vidange dans un évier de buanderie

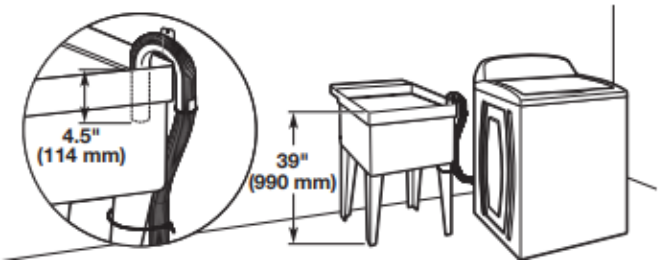

Capacité minimale : 20 gallons (76 L). Le sommet de l'évier de buanderie doit se trouver à au moins 39 po (990 mm) du plancher; ne pas l'installer à plus de 96 po (2,44 m) du fond de la laveuse.

Système de vidange au sol

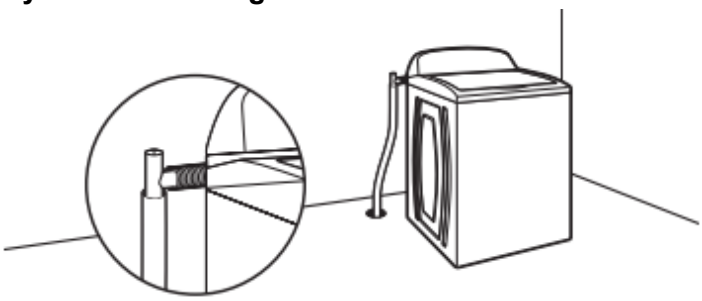

Le système de vidange au plancher nécessite un ensemble brise-siphon, deux ensembles de raccordement et une rallonge de tuyau de vidange qui peuvent être achetés séparément; consulter le guide de démarrage rapide pour les renseignements de commande en ligne. Hauteur minimale du brise-siphon : 28 po (710 mm) à partir du fond de la laveuse. (des tuyaux supplémentaires peuvent être requis).

Spécifications électriques

⚠ AVERTISSEMENT



Risque de décharge électrique

Brancher l'appareil sur une prise à 3 alvéoles reliée à la terre.

Ne pas enlever la prise de liaison à la terre.

Ne pas utiliser d'adaptateur.

Ne pas utiliser de rallonge.

Le non-respect de ces instructions peut causer un décès, un incendie ou une décharge électrique.

- Une source d'alimentation de 120 V CA à 60 Hz uniquement et protégée par fusible de 15 ou 20 A est nécessaire. On recommande d'utiliser un fusible ou un disjoncteur temporisé. Il est recommandé de raccorder l'appareil sur un circuit distinct exclusif à cet appareil.
- Cette laveuse comporte un cordon d'alimentation électrique à trois broches pour liaison à la terre.
- Pour réduire le risque de décharge électrique, on doit brancher le cordon sur une prise de courant de configuration correspondante, à 3 alvéoles, reliée à la terre et installée conformément aux codes et règlements locaux. Si une prise de courant de configuration correspondante n'est pas accessible, le client a la responsabilité et l'obligation de faire installer par un électricien qualifié une prise de courant correctement reliée à la terre.
- Si les codes le permettent et si on utilise un conducteur distinct de mise à la terre, il est recommandé qu'un électricien qualifié vérifie la qualité de la mise à la terre.
- Ne pas utiliser une tuyauterie de gaz pour le raccordement à la terre.
- En cas de doute quant à la qualité de la mise à la terre de la laveuse, consulter un électricien qualifié.
- Ne pas installer un fusible dans le conducteur neutre ou le circuit de mise à la terre.

INSTRUCTIONS DE LIAISON À LA TERRE

Pour un appareil avec liaison à la terre et cordon d'alimentation :
Cet appareil doit être relié à la terre. En cas d'anomalie de fonctionnement ou de panne, la liaison à la terre réduira le risque de décharge électrique en offrant au courant électrique un itinéraire d'évacuation de moindre résistance. L'appareil est doté d'un cordon électrique comportant un conducteur de mise à la terre d'équipement et une fiche de branchement de liaison à la terre. La fiche doit être branchée sur une prise de courant appropriée qui soit bien installée et reliée à la terre conformément à tous les codes et règlements locaux.

AVERTISSEMENT : Un raccordement inapproprié du conducteur de mise à la terre de l'équipement peut causer un risque de décharge électrique. En cas de doute quant à la qualité de la mise à la terre de l'appareil, consulter un électricien ou un technicien d'entretien qualifié. Ne pas modifier la fiche fournie avec cet appareil : Si elle ne correspond pas à la prise de sortie, faire installer une fiche appropriée par un électricien qualifié.

CONSERVER CES INSTRUCTIONS

INSTALLATION

Déballage

⚠ AVERTISSEMENT

Risque de poids excessif

Utiliser deux personnes ou plus pour déplacer et installer l'appareil.

Le non-respect de cette instruction peut causer une blessure au dos ou d'autres blessures.

Avant de commencer : Retirer le matériel d'expédition.

Il est nécessaire de retirer tout le matériel d'expédition pour un fonctionnement correct et pour éviter que la laveuse ne fasse trop de bruit.

1. Déplacer la laveuse

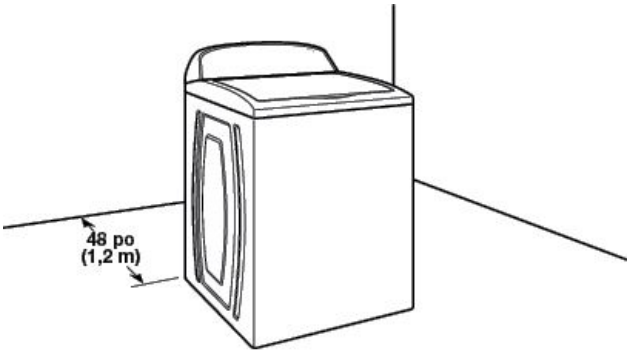

Déplacer la laveuse à moins de 4 pies (1,2 m) de son emplacement final, elle doit être en position complètement verticale.

REMARQUE : Pour éviter d'endommager le plancher, installer la laveuse sur un carton avant de la déplacer. Assurer que le couvercle et retenu en place avec le ruban adhésif.

2. Enlever la base d’expédition

IMPORTANT : Le retrait de la base d’expédition est nécessaire au bon fonctionnement de l’appareil.

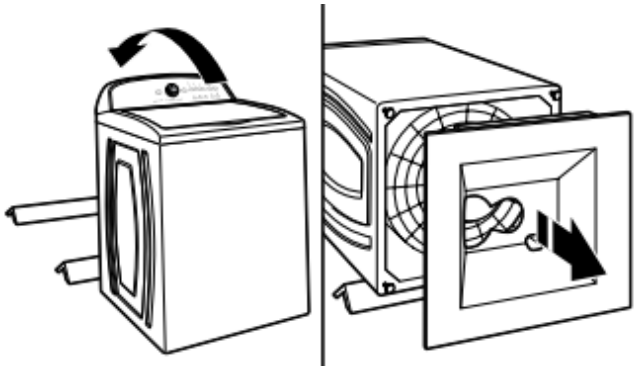

Afin d’éviter d’endommager le plancher, placer les supports en carton du carton d’expédition sur le plancher, derrière la laveuse. Incliner la laveuse vers l’arrière et la placer sur les supports en carton. Retirer la base d’expédition (sur certains modèles, la base d’expédition doit être tournée de 90° vers la droite avant d’être retirée). Redresser la laveuse en position verticale.

3. Retirer les matériaux d’emballage de l’intérieur de la laveuse

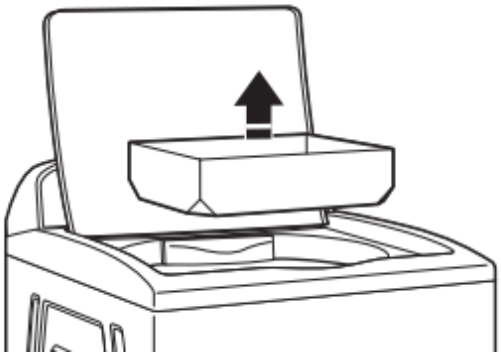

Retirer le ruban adhésif du couvercle de la laveuse, ouvrir le couvercle et retirer les matériaux d’emballage de la cuve de la laveuse. Vérifier que toutes les pièces ont été enlevées de l’intérieur de la laveuse.

REMARQUE : Conserver les matériaux d’emballage de l’intérieur de la laveuse au cas où il faudrait déplacer la laveuse ultérieurement.

4. Libérer le cordon d’alimentation

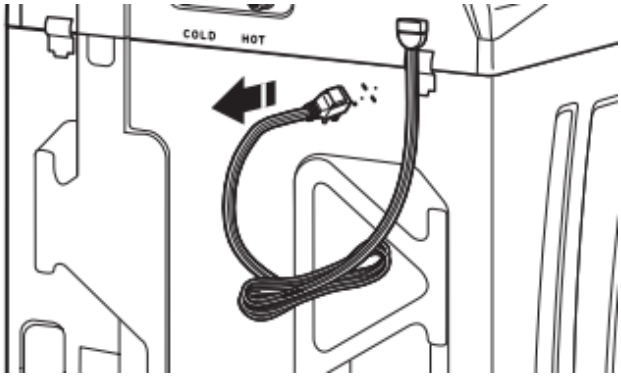

Saisir fermement le cordon d’alimentation et le tirer pour le libérer du panneau arrière. Placer délicatement le cordon d’alimentation par-dessus la console pour permettre le libre accès à l’arrière de la laveuse.

REMARQUE : Si le cordon d’alimentation est endommagé, il doit être remplacé par le fabricant, son agent de service autorisé ou une autre personne qualifiée.

Raccordement du tuyau de vidange

5. Fixation du tuyau de vidange à l’orifice de vidange

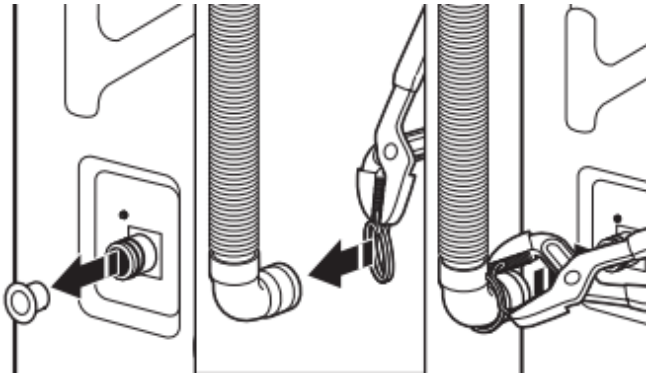

Selon les besoins, retirer le bouchon en plastique de l’orifice de vidange situé à l’arrière de la laveuse.

Si la bride n’est pas déjà installée sur l’extrémité coudée du tuyau de vidange, la faire glisser sur l’extrémité comme indiqué. Serrer la bride avec une pince et faire glisser l’extrémité coudée du tuyau de vidange sur l’orifice de vidange de la laveuse, puis fixer avec la bride.

Pour un évier de buanderie ou un tuyau de rejet à l’égout rigide, passer à l’étape 6.

Pour une vidange au plancher, retirer la bride de retenue pour tuyau de vidange déjà installée, comme indiqué à l’étape 7. Des pièces supplémentaires avec des directives distinctes seront peut-être nécessaires. Voir la section « Pièces supplémentaires ».

6. Placer le tuyau de vidange dans le tuyau de rejet à l’égout

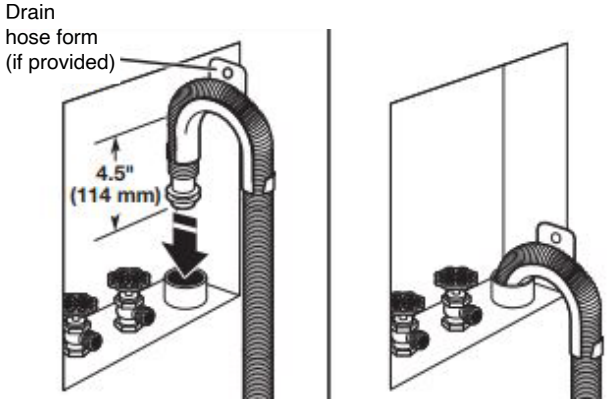

IMPORTANT : 4,5 po (114 mm) de tuyau de vidange doivent se trouver à l’intérieur du tuyau de rejet à l’égout; ne pas forcer l’excédent de tuyaux dans le tuyau de rejet à l’égout ni le placer dans l’évier de buanderie. Un collet du tuyau de vidange (si fournie) doit être utilisé.

On doit utiliser la bride de retenue pour tuyau de vidange. Placer le tuyau dans le tuyau de rejet à l’égout (illustré à l’image) ou par-dessus le côté de l’évier de buanderie.

7. Enlever la bride de retenue pour tuyau de vidange (si fournie) (installations avec vidange au plancher seulement)

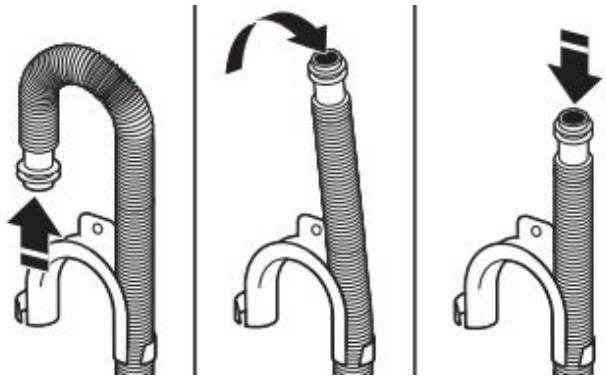

Pour les installations avec vidange au plancher, il faut retirer la bride de retenue pour tuyau de vidange de l'extrémité du tuyau de vidange. Des pièces supplémentaires avec des directives distinctes seront peut-être nécessaires. Voir la section « Outils et pièces ».

Il incombe à l'installateur d'installer et de fixer solidement le tuyau de vidange à la canalisation d'évacuation de manière que le tuyau de vidange ne puisse sortir et causer des fuites de la canalisation d'évacuation.

Raccordement des tuyaux d'alimentation

La laveuse doit être raccordée aux robinets d'eau à l'aide des tuyaux d'arrivée d'eau et des rondelles neufs (non compris). Ne pas utiliser de tuyaux usagés.

REMARQUE : Les deux tuyaux doivent être fixés et l'eau doit pénétrer dans les robinets d'arrivée d'eau. Si l'on effectue un raccordement uniquement à un robinet d'eau froide, on doit utiliser un adaptateur en Y (non fourni).

8. Connecter les tuyaux d'arrivée d'eau aux robinets

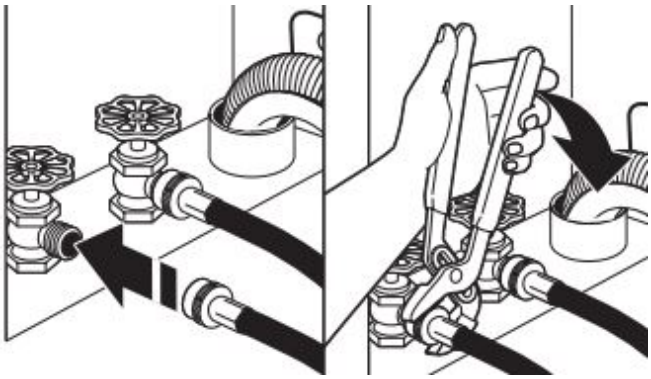

IMPORTANT : Ne pas trop serrer le tuyau, utiliser du ruban ou appliquer du calfeutrant sur le robinet. Cela pourrait endommager le robinet.

Fixer le tuyau au robinet d'eau chaude. Visser le raccord à la main pour qu'il repose sur la rondelle. Serrer les raccords de deux tiers de tour supplémentaires à l'aide d'une pince. Répéter cette étape avec le deuxième tuyau pour le robinet d'eau froide.

9. Purger les canalisations d'eau



Faire couler de l'eau dans les tuyaux de l'évier de buanderie, le tuyau rigide de rejet à l'égout ou le seau pendant quelques secondes pour éviter toute obstruction. On doit laisser couler l'eau jusqu'à ce qu'elle soit limpide.

Repérer quel tuyau est raccordé à l'eau chaude pour permettre une fixation correcte des tuyaux à la machine.

10. Connecter les tuyaux d'arrivée d'eau à la laveuse

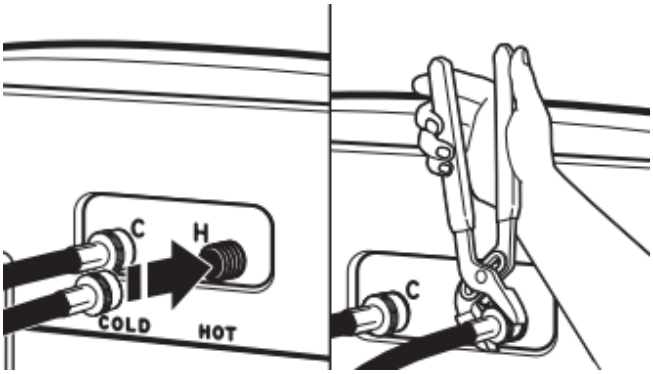

IMPORTANT : Pour réduire le risque de défaillance des tuyaux, remplacer les tuyaux tous les 5 ans. Inscrire la date d'installation ou de remplacement des tuyaux pour référence ultérieure.

- Ne pas serrer excessivement le tuyau ou utiliser du ruban adhésif ou un calfeutrant sur le robinet. Les robinets risquent d'être endommagés.
- Inspecter périodiquement les tuyaux et les remplacer en cas de renflement, de déformation, de coupure, d'usure ou de fuite.

Fixer le tuyau d'eau chaude au robinet d'arrivée d'eau chaude. Visser le raccord à la main jusqu'à ce qu'il soit bien serré. Serrer les raccords de deux tiers de tour supplémentaires à l'aide d'une pince. Répéter pour le robinet d'eau froide.

11. Rechercher les fuites éventuelles

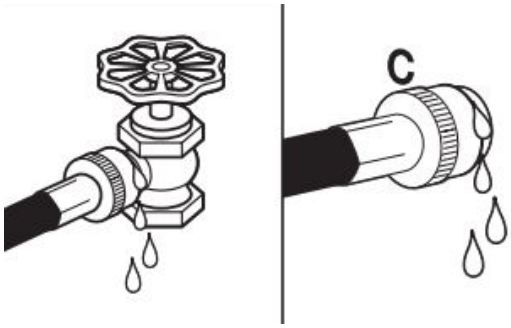

Ouvrir les robinets d'eau pour vérifier qu'il n'y a pas de fuite. Une petite quantité d'eau peut entrer dans la laveuse Elle s'évacuera plus tard.

12. Immobiliser le tuyau de vidange

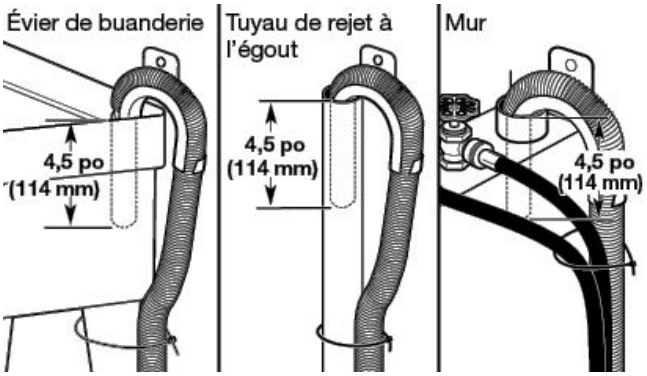

Fixer le tuyau de vidange au pied de l'évier de buanderie, au tuyau de rejet à l'égout ou aux tuyaux d'arrivée d'eau pour le tuyau de rejet à l'égout mural avec l'attache-câble.

Il incombe à l'installateur d'installer et fixer solidement le tuyau de vidange à la canalisation d'évacuation de manière que le tuyau de vidange ne puisse sortir et causer d'éventuelles fuites de la canalisation d'évacuation.

Réglage de l'aplomb de la laveuse

REMARQUE : Mettre la laveuse à niveau pour réduire le niveau sonore et les vibrations excessifs.

13. Vérifier le bon aplomb de la laveuse

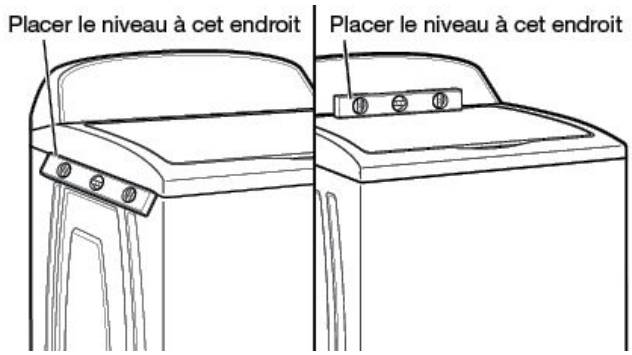

Mettre la laveuse est à son emplacement final. Placer un niveau sur les bords supérieurs de la laveuse. Utiliser une rive latérale comme guide pour déterminer l'aplomb des côtés. Vérifier l'aplomb de l'avant à l'aide du couvercle, tel qu'indiqué. Faire bouger la laveuse d'avant en arrière pour s'assurer que les quatre pieds sont bien en contact avec le plancher. Si la laveuse est d'aplomb, passer à l'étape 15.

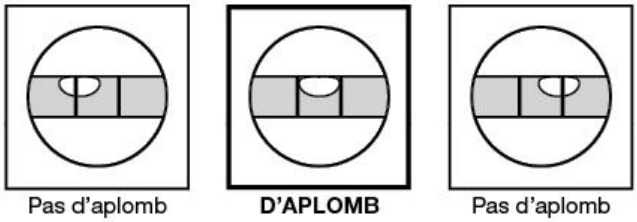

14. Ajuster les pieds de nivellement

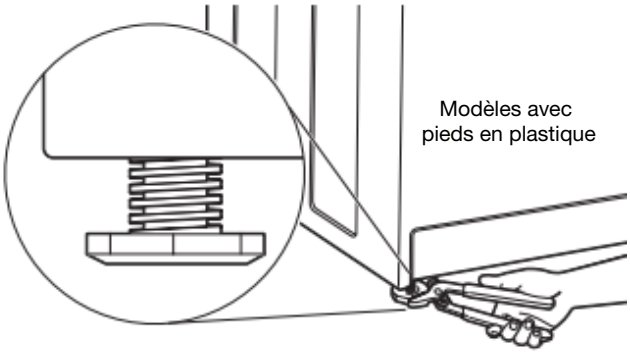

Si la laveuse n'est pas d'aplomb :
Utiliser des pinces réglables pour tourner le pied de nivellement en plastique dans le sens antihoraire pour abaisser la laveuse ou dans le sens horaire pour la soulever.

Contrôler à nouveau l'aplomb de la laveuse et répéter au besoin.

CONSEILS UTILES :

- Il pourrait être nécessaire de régler deux différents pieds pour mettre l'unité au niveau. S'assurer que le pied reste bien fixé à la base de la laveuse.
- Il serait judicieux de soulever l'avant de la laveuse d'environ 4 po (102 mm) à l'aide d'une cale en bois ou d'un objet similaire qui soutiendra le poids de la laveuse.

⚠ AVERTISSEMENT



Risque de décharge électrique

Brancher l'appareil sur une prise à 3 alvéoles reliée à la terre.

Ne pas enlever la prise de liaison à la terre.

Ne pas utiliser d'adaptateur.

Ne pas utiliser de rallonge.

Le non-respect de ces instructions peut causer un décès, un incendie ou une décharge électrique.

15. Brancher sur une prise à 3 alvéoles reliée à la terre

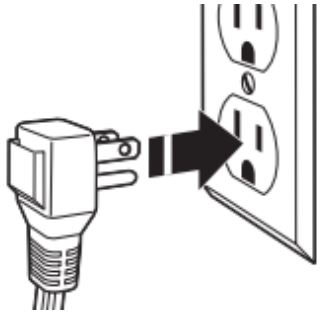

Liste de vérification pour l’installation terminée

- Consulter les spécifications électriques. S’assurer de disposer d’une source d’électricité appropriée, et d’une liaison à la terre conforme à la méthode recommandée.
- Vérifier que toutes les pièces sont maintenant installées. S’il reste une pièce, passer en revue les différentes étapes pour découvrir laquelle aurait été oubliée.
- Vérifier la présence de tous les outils.
- Vérifier que tout le matériel d’expédition a été retiré de la laveuse.
- Vérifier que la laveuse est de niveau.
- Vérifier que les robinets d’eau sont ouverts.
- Vérifier qu’il n’y a pas de fuite autour des robinets et des tuyaux d’arrivée d’eau.
- Ôter la pellicule protectrice de la console et tout ruban adhésif resté sur la laveuse.
- Vérifier que la laveuse est branchée sur une prise de courant à 3 alvéoles reliée à la terre.
- Éliminer/recycler tous les matériaux d’emballage.
- Lire la section « Entretien et réparation de la laveuse ».
- Pour tester et nettoyer la laveuse, mesurer la moitié de la quantité normale recommandée de détergent en poudre ou liquide HE et la verser dans le panier de la laveuse ou le distributeur de détergent (sur certains modèles). Fermer le couvercle. Sélectionner n’importe quel programme. Mettre la laveuse en marche et la laisser exécuter un programme complet.

GUIDE DE DÉMARRAGE RAPIDE

ENREGISTREMENT DU PRODUIT ET INFORMATIONS POUR LE PROPRIÉTAIRE

Trouver le code à barres 2D sur l'étiquette de série de votre produit, comme indiqué dans le diagramme.



VOTRE CODE À BARRES 2D DÉBLOQUE… des informations sur l'enregistrement et la garantie du produit, des instructions d'installation, le guide du produit, le guide des programmes, des vidéos pratiques et des accessoires supplémentaires pour tirer le meilleur parti de votre produit. Si vous avez acheté un appareil intelligent, votre code à barres 2D vous indiquera comment télécharger l'application et vous connecter. Vous pouvez accéder à l'ensemble des instructions d'installation, d'entretien et d'utilisation, aux détails de la garantie et à d'autres informations en visitant notre site web au **www.amana.com/owners** ou **www.amanacanada.ca/proprietaire.** Cette vérification peut vous faire économiser le coût d'une intervention de dépannage. Pour recevoir gratuitement un exemplaire imprimé des informations en ligne, appelez-nous au **1 866 616-2664** (États-Unis) / **1 800 807-6777** (Canada) ou écrivez-nous au :

Amana Customer Service
PO Box #8
St. Joseph, MI 49085

Amana Brand Appliances
Customer eXperience Center Unit
200-6750 Century Ave.
Mississauga, Ontario L5N 0B7

Enregistrez-vous pour accéder aux informations relatives à la garantie et recevoir des notifications importantes concernant votre produit. Balayez la carte d'enregistrement photo ou le code à barres 2D pour enregistrer votre produit.
AVERTISSEMENT : Pour réduire les risques d'incendie, d'électrocution ou de blessure, lire les consignes de sécurité importantes figurant dans les instructions de sécurité et d'installation avant d'installer ou d'utiliser cet appareil.

INSTRUCTIONS D'UTILISATION

⚠ AVERTISSEMENT



Risque d'incendie

Ne jamais mettre des articles humectés d'essence ou d'autres fluides inflammables dans la laveuse.

Aucune laveuse ne peut complètement enlever l'huile.

Ne pas faire sécher des articles qui ont été salis par tout genre d'huile (y compris les huiles de cuisson).

Le non-respect de ces instructions peut causer un décès, une explosion ou un incendie.

AVERTISSEMENT : Ne pas laver de vêtements résistants à l'eau ou de type hydrofuge. Le non-respect de ces instructions peut entraîner une vibration anormale et un déséquilibre pouvant causer des blessures, des dommages matériels, voire des dommages à l'appareil.

CHOISIR LE BON PROGRAMME ET COMMENT CHARGER

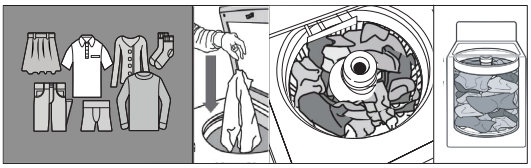

Le programme normal avec eau tiède est recommandé pour les articles en coton ou lin et les charges mixtes. Consultez le guide des programmes disponible en ligne pour connaître les programmes recommandés pour les différentes charges de vêtements.
Pour un meilleur rendement, déposer les articles à laver de façon uniforme autour de la paroi du panier. Ne pas poser d'articles dans le sens de la longueur.

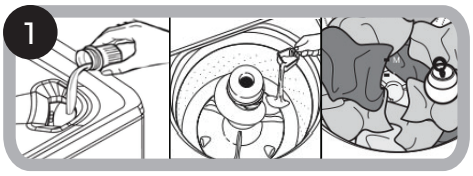

Pour les modèles avec distributeurs à tiroir : Ajouter le détergent HE et les produits de lessive (si désiré) dans leurs compartiments respectifs du tiroir. Ajouter un agent de blanchiment (si désiré) dans le distributeur identifié.
Pour les modèles sans distributeurs à tiroir : Ajouter le détergent HE dans le panier. Ajouter un agent de blanchiment (si désiré) dans le distributeur identifié. Ajouter les produits de lessive (si désiré) dans le distributeur de l'agitateur. Sur les modèles sans agitateur, Amana suggère d'utiliser le distributeur Downy Ball®.

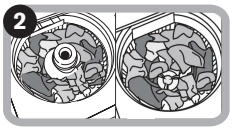

Trier et charger les articles de lavage, puis fermer le couvercle.

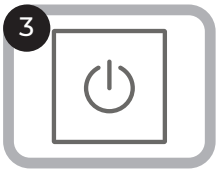

Appuyer sur le bouton Power (Mise sous tension) pour mettre la laveuse en marche.

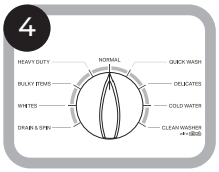

Sélectionner le programme souhaité pour la charge.

REMARQUE : Si la laveuse détecte un déséquilibre, elle peut faire une pause et tenter de résoudre le problème. Pendant ce temps, les témoins d'état Sense (Détection) et Wash (Lavage) s'allumeront tous deux brièvement.

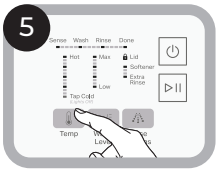

Modifier le réglage du programme, si désiré.

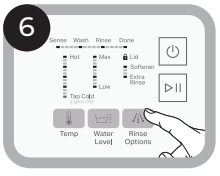

Régler les options supplémentaires, si désiré.



Appuyer sur le bouton Start/Pause (Mise en marche/Pause) pour démarrer le programme.

REMARQUE : Les programmes, réglages ou options ne sont pas tous offerts sur tous les modèles.

REMARQUE : Si la laveuse détecte un déséquilibre, elle peut faire une pause et tenter de résoudre le problème. Pendant ce temps, les témoins d'état Sense (Détection) et Rinse (Rinçage) s'allumeront tous deux brièvement.

MISE À NIVEAU DE VOTRE LAVEUSE

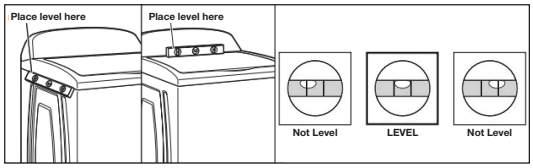

REMARQUE : Mettre la laveuse à niveau pour réduire le niveau sonore et les vibrations excessifs. Si nécessaire, ajuster les pieds de nivellement. Voir le Guide du produit pour obtenir plus de détails.

GUIDE DES PROGRAMMES

TABLEAU DE COMMANDE ET CARACTÉRISTIQUES

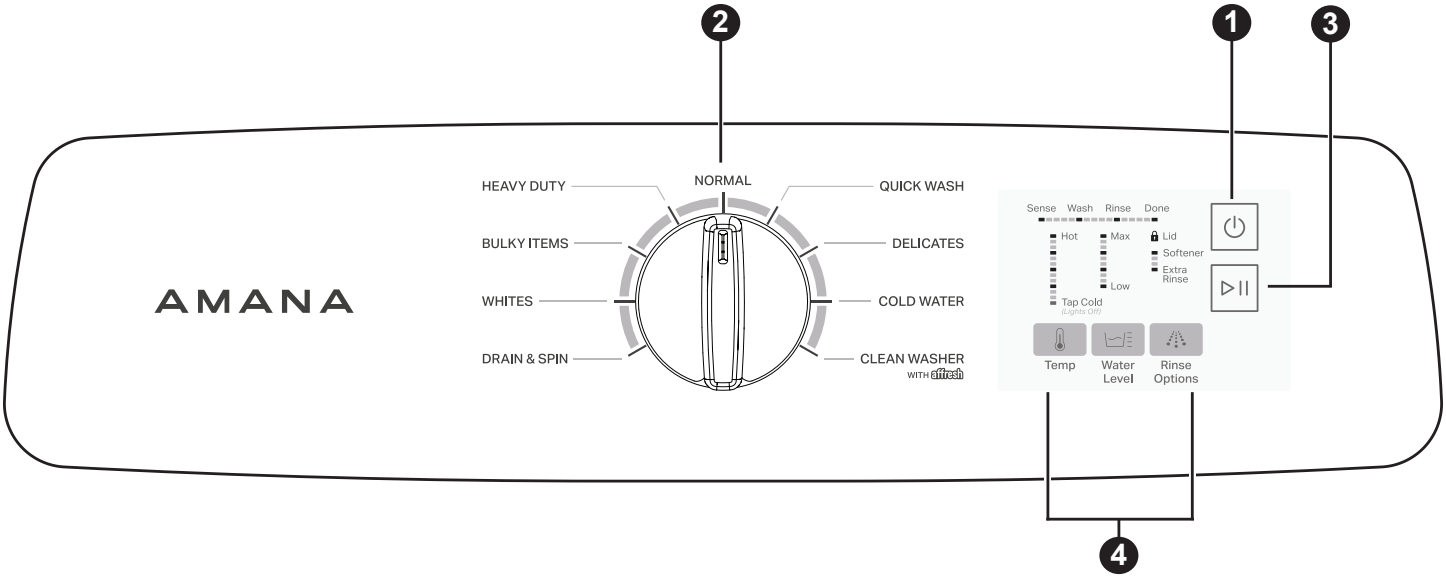

**Les fonctions, programmes et options ne sont pas tous offerts sur tous les modèles. L'apparence peut varier.*

1. **POWER (MISE SOUS TENSION)**

   Appuyer sur ce bouton pour activer/désactiver ou pour arrêter/annuler un programme.

2. **BOUTON DE PROGRAMME**

   Tourner ce bouton pour sélectionner le programme souhaité.

3. **START/PAUSE (MISE EN MARCHE/PAUSE)**

   Appuyer sur le bouton Start/Pause (Mise en marche/Pause) pendant une seconde pour mettre en marche le programme. La DEL Sense (Détection) cesse de clignoter et devient fixe pour indiquer que le programme a été mis en marche. Appuyer sur ce bouton pendant un programme pour le mettre sur pause et déverrouiller le couvercle. Le couvercle produit aussi un bruit lorsqu'il se verrouille et se déverrouille.

   REMARQUE : Si la laveuse essore, le déverrouillage du couvercle peut prendre quelque temps.

4. **MODIFICATEURS DE PROGRAMME** (les modificateurs ne sont pas tous accessibles avec tous les programmes)

   TEMP (TEMPÉRATURE)

   Appuyer sur ce bouton pour modifier les températures disponibles du programme (Tap Cold [Froide du robinet], Cold [Froide], Cool [Fraîche], Warm [Tiède] ou Hot [Chaude]).

   REMARQUE : Appuyer sur Temp (Température) pour naviguer parmi les options de températures accessibles. Lorsqu'il n'y a pas de témoin dans la colonne température, la température sélectionnée est Tap Cold (Froide du robinet).

   WATER LEVEL (NIVEAU D'EAU)

   Appuyer sur ce bouton pour modifier le niveau d'eau du programme. La machine modifiera automatiquement la quantité d'eau en fonction de la taille de la charge détectée, de sorte que les niveaux d'eau varient d'un programme à l'autre.

   RINSE OPTIONS (OPTIONS DE RINÇAGE)

   Appuyer sur ce bouton pour modifier les options de rinçage disponibles du programme. Appuyer une fois pour l'option Fabric Softener (Assouplissant pour tissu), deux fois pour Extra Rinse (Rinçage supplémentaire) et trois fois pour activer les deux.

   FABRIC SOFTENER (ASSOUPLISSANT POUR TISSU)

   Sélectionner cette option pour informer la machine de l'ajout de l'assouplissant liquide.

   EXTRA RINSE (RINÇAGE SUPPLÉMENTAIRE)

   Sélectionner cette option pour ajouter un deuxième rinçage.

   LID LOCKED (COUVERCLE VERROUILLÉ)

   

   La fonction Lock (Verrouillage) permet d'utiliser une plus grande vitesse d'essorage. Lorsque le témoin est allumé, le couvercle est verrouillé et ne peut être ouvert sans mettre le programme sur pause. Lorsque ce témoin lumineux est éteint, cela signifie qu'on peut ouvrir le couvercle.



Pour ouvrir le couvercle après l'avoir verrouillé, appuyez sur **START/PAUSE (MISE EN MARCHE/PAUSE)**. Le couvercle se déverrouille une fois que le mouvement de la laveuse a cessé. Il se peut que cela prenne plusieurs minutes si la laveuse essorait la charge à grande vitesse. Appuyer sur **START/PAUSE (MISE EN MARCHE/PAUSE)** quand le couvercle est refermé pour poursuivre le programme.

REMARQUE : Si la laveuse détecte un déséquilibre, elle peut faire une pause et tenter de corriger la situation. Pendant ce temps, les témoins d'état Sense (Détection) et Rinse (Rinçage) s'allumeront tous deux brièvement.

AVERTISSEMENT : Ne pas laver de vêtements résistants à l'eau ou de type hydrofuge. Le non-respect de ces instructions peut entraîner une vibration anormale et un déséquilibre pouvant causer des blessures, des dommages matériels, voire des dommages à l'appareil.

PLUS D'EAU LORSQUE VOUS EN AVEZ BESOIN

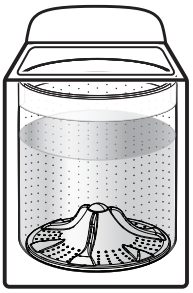

RÉGLAGE DU NIVEAU D'EAU

- La laveuse règle automatiquement le niveau d'eau pour utiliser la quantité optimale nécessaire pour laver avec grande efficacité la charge détectée. En sélectionnant une option de niveau d'eau différente, il est possible de modifier le niveau d'eau pour qu'il soit plus haut ou plus bas par rapport à l'option détectée automatiquement.
- Le niveau d'eau observé peut être différent dans le panier avec des charges de tailles différentes, mais avec la même sélection de l'option de niveau d'eau, en raison du processus de détection automatique de la taille de la charge.
- Il est recommandé d'utiliser le programme Bulky Items (Articles volumineux) avec l'option de niveau d'eau Max (Maximum) pour les charges où l'on souhaite de l'eau au niveau maximum.
- Le programme prendra plus de temps à cause de la durée de remplissage supplémentaire occasionné par une plus grande quantité d'eau.

LAVER AVEC MOINS D'EAU



La laveuse a été conçue et optimisée pour fournir un nettoyage en profondeur en utilisant moins d'eau afin d'économiser l'énergie et les ressources.

À mesure que la laveuse imbibe et déplace la charge, les articles se tassent dans le panier. Ceci est normal et ne signifie pas que l'on doive rajouter des articles.

IMPORTANT : Il n'y aura pas de panier d'eau plein comme avec les laveuses plus anciennes et moins efficaces. Il est normal qu'une partie de la charge dépasse du niveau d'eau.

Pour un meilleur soin des tissus, choisir le programme qui convient le mieux à la charge à laver. Les réglages recommandés pour une performance idéale sont indiqués en **caractères gras**. Les programmes et options ne sont pas tous offerts sur tous les modèles. Les réglages et les options ne sont pas tous disponibles sur chaque programme.

REMARQUE : La vitesse d'essorage est intégrée au programme et ne peut être sélectionnée ou modifiée.

AVERTISSEMENT : Pour réduire le risque d'incendie, de décharge électrique ou de blessures, lire les INSTRUCTIONS IMPORTANTES DE SÉCURITÉ dans les instructions d'installation et de sécurité ou le guide du produit de l'appareil avant de faire fonctionner cet appareil.

Programme :	Articles à laver :	Température :	Niveau d'eau :	Options disponibles :	Durée moyenne du programme (minutes) :	Description :
Normal	Charges de vêtements en coton ou lin et charges mixtes	Hot (Chaude) **Warm (Tiède)** Cool (Fraîche) Cold (Froide) Tap Cold (Froide du robinet)	Max High (Élevé) Med (Moyen) **Low (Bas)**	Extra Rinse (Rinçage supplémentaire) Softener (Assouplissant)	60	Utiliser ce programme pour les articles en coton et les charges mixtes présentant un degré de saleté normal.
Whites (Blancs)	Tissus blanc très sales.	Hot (Chaude) **Warm (Tiède)** Cool (Fraîche) Cold (Froide) Tap Cold (Froide du robinet)	Max High (Élevé) **Med (Moyen)** Low (Bas)	Extra Rinse (Rinçage supplémentaire) Softener (Assouplissant)	65	Ce programme, lorsqu'il est utilisé avec de l'eau de Javel, améliore le blanchiment des tissus blanc très sales.
Bulky Items (Articles volumineux)	Articles de grande taille comme les draps, les sacs de couchage, les petits duvets, les vestes, les petits tapis lavables.	Hot (Chaude) **Warm (Tiède)** Cool (Fraîche) Cold (Froide) Tap Cold (Froide du robinet)	**Max** High (Élevé) Med (Moyen) Low (Bas)	Extra Rinse (Rinçage supplémentaire) Softener (Assouplissant)	55	Utiliser ce programme pour laver de gros articles, comme des vestes et de petites couettes. Ce programme utilise un niveau d'eau par défaut plus élevé par rapport aux autres programmes. La laveuse se remplira complètement avant le début de l'agitation.
Heavy Duty (Service intense)	Vêtements excessivement sales, articles nécessitant un nettoyage supplémentaire.	**Hot (Chaude)** Warm (Tiède) Cool (Fraîche) Cold (Froide) Tap Cold (Froide du robinet)	Max High (Élevé) **Med (Moyen)** Low (Bas)	Extra Rinse (Rinçage supplémentaire) Softener (Assouplissant)	75	Utiliser ce programme pour les articles très sales à traiter avec un prélavage intense et une agitation supplémentaire.
Quick Wash (Lavage rapide)	Petites charges mixtes de vêtements légèrement sales.	Hot (Chaude) **Warm (Tiède)** Cool (Fraîche) Cold (Froide) Tap Cold (Froide du robinet)	Max High (Élevé) Med (Moyen) **Low (Bas)**	Extra Rinse (Rinçage supplémentaire) Softener (Assouplissant)	30	Utiliser ce programme pour rapidement laver des vêtements peu sales et des petites charges. Le programme Quick Wash (Lavage rapide) utilise une période de lavage plus courte, mais plus intense pour rapidement laver les articles.
Delicates (Vêtements délicats)	Articles en soie lavables en machine, tissus lavables à la main.	Hot (Chaude) Warm (Tiède) **Cool (Fraîche)** Cold (Froide) Tap Cold (Froide du robinet)	Max **High (Élevé)** Med (Moyen) Low (Bas)	Extra Rinse (Rinçage supplémentaire) Softener (Assouplissant)	50	Utiliser ce programme pour laver des articles légèrement sales, dont l'étiquette de soin indique « Soie lavable en machine » ou « Programme délicat ». Placer les petits articles dans des sacs en filet avant le lavage. Ce programme utilise un niveau d'eau plus élevé (par défaut).

Programme :	Articles à laver :	Température :	Niveau d'eau :	Options disponibles :	Durée moyenne du programme (minutes) :	Description :
Eau froide	Charges de vêtements en coton et charges mixtes.	Hot (Chaude) Warm (Tiède) Cool (Fraîche) Cold (Froide) **Tap Cold (Froide du robinet)**	Max High (Élevé) **Med (Moyen)** Low (Bas)	Extra Rinse (Rinçage supplémentaire) Softener (Assouplissant)	65	Utiliser ce programme pour le lavage à l'eau froide de charges de vêtements en coton de couleur et de vêtements mixtes.
Drain & Spin (Vidange et essorage)	Les articles à laver à la main ou déjà mouillés, ainsi que les maillots et articles nécessitant un rinçage sans détergent.	S. O.	S. O.	Extra Rinse (Rinçage supplémentaire)	10	Utiliser ce programme pour les charges nécessitant un essorage supplémentaire après la fin d'un programme pour réduire les temps de séchage ou pour terminer un programme après une panne de courant. Le programme par défaut effectuera uniquement une vidange et un essorage. Ce programme peut également être utilisé pour rafraîchir une charge en ajoutant l'option Extra Rinse (Rinçage supplémentaire), puis le programme exécutera le rinçage, le vidange et l'essorage. Utiliser ce programme avec l'option Extra Rinse (Rinçage supplémentaire) pour les articles nécessitant un rinçage sans détergent, comme les maillots de bain.
Clean Washer with affresh (Nettoyage de la laveuse avec affresh)®	Pas de vêtements dans la laveuse.	S. O.	S. O.	S. O.	60	Utiliser ce programme à l'issue de chaque série de 30 lavages pour que l'intérieur de la laveuse reste frais et propre. Utiliser une tablette de nettoyant pour laveuse affresh® ou de l'eau de Javel pour nettoyer soigneusement l'intérieur de la laveuse. Ce programme ne peut pas être interrompu. Si le couvercle est ouvert avant que le dispositif de verrouillage ne soit enclenché, le programme est annulé et la machine doit être redémarrée. **IMPORTANT:** Ne pas placer de vêtements ou d'autres articles dans la laveuse pendant le programme Clean Washer with affresh® (Nettoyage de la laveuse avec affresh®). Utiliser ce programme avec un panier vide.

*Tous les rinçages se font à l'eau froide.

REMARQUE : Les durées de programme exactes peuvent varier en fonction de divers états des articles et d'options de programme choisies.

REMARQUE : Les niveaux d'eau sont détectés et modifiés automatiquement par la machine en fonction de la quantité de vêtements dans la laveuse. L'option Water Level (Niveau d'eau) sélectionnable par l'utilisateur permet d'obtenir une quantité d'eau différente en fonction de la taille de la charge détectée.

REMARQUE : Si l'on utilise de l'assouplissant pour tissu, s'assurer de sélectionner l'un des réglages d'options de rinçage suivant : Softener (Assouplissant pour tissu) ou Extra Rinse (Rinçage supplémentaire).

Remarque sur les réglages par défaut :

Le programme Normal est recommandé pour laver des vêtements en coton ou en lin avec un degré de saleté normal.

REMARQUE : Le programme Normal est recommandé pour laver des vêtements en coton ou en lin avec un degré de saleté normal. La certification énergétique gouvernementale de cette laveuse est basée sur le programme Normal avec toutes les sélections de températures de lavage et de niveaux de remplissage d'eau accessibles dans le programme. La laveuse a été testée en tant que laveuse avec système de commande de remplissage d'eau automatique adaptatif réglable par l'utilisateur. Les réglages tels que livrés sont les programmes Normal, température de lavage Warm (Tiède) et niveau Low Water Level (niveau d'eau bas).

REMARQUE : Water Level (Niveau d'eau) « MAX » est verrouillé (non sélectionnable) dans le programme normal.

⚠ AVERTISSEMENT



Risque d'incendie

Ne jamais mettre des articles humectés d'essence ou d'autres fluides inflammables dans la laveuse.

Aucune laveuse ne peut complètement enlever l'huile.

Ne pas faire sécher des articles qui ont été salis par tout genre d'huile (y compris les huiles de cuisson).

Le non-respect de ces instructions peut causer un décès, une explosion ou un incendie.

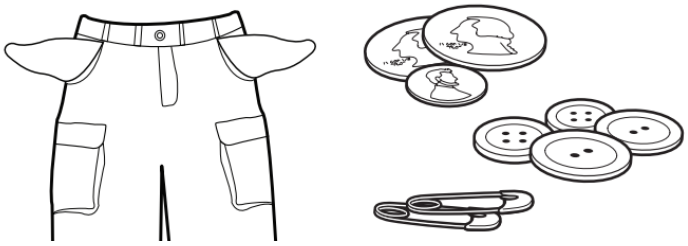

Trier et préparer les articles

- Vider les poches. Des pièces de monnaie, des boutons ou objets de petite taille sont susceptibles de glisser sous l'agitateur et de s'y coincer, ce qui peut entraîner des bruits inattendus.
- Trier les articles en fonction du programme et de la température d'eau recommandés, ainsi que de la solidité des teintures.
- Séparer les articles très sales des articles peu sales.
- Séparer les articles délicats des tissus résistants.
- Ne pas sécher les vêtements si les taches sont toujours présentes après le lavage, car la chaleur pourrait fixer les taches sur le tissu.
- Traiter les taches sans délai.
- Fermer les fermetures à glissière, attacher les crochets, cordons et ceintures en tissu, et retirer tout accessoire et ornement non lavables.
- Réparer les déchirures pour éviter que les articles ne s'endommagent encore davantage lors du nettoyage.

Conseils utiles :

- Pour une meilleure performance, utiliser un détergent Haute efficacité (HE) pour le lavage des articles volumineux.
- Utiliser des sacs en filet pour aider à empêcher l'emmêlement lors du lavage d'articles délicats ou de petits articles.
- Retourner les tricots pour éviter le boulochage. Séparer les articles qui retiennent la charpie des articles qui la transmettent. Les articles synthétiques, tricots et articles en velours retiennent la charpie provenant des serviettes, des tapis et des tissus chenille.
- Retirer rapidement les vêtements une fois le programme terminé pour empêcher la formation d'odeurs, réduire le froissement et empêcher les crochets métalliques, fermetures à glissière et boutons-pression de rouiller.

Remarques:

- Toujours lire et suivre les instructions des étiquettes de soin des tissus pour éviter d'endommager les vêtements.
- La laveuse ne démarrera et ne se remplira pas si le couvercle est ouvert.

Wash Temp (Température de lavage)	Description
Hot (Chaude)	De l'eau froide est ajoutée pour économiser de l'énergie, mais c'est le réglage de température le plus chaud disponible.
Warm (Tiède)	De l'eau froide est ajoutée pour économiser de l'énergie, plus que le programme avec eau chaude. L'eau sera plus froide qu'avec le réglage d'eau chaude.
Cool (Fraîche)	De l'eau chaude est ajoutée pour favoriser l'élimination de la saleté et aider à dissoudre les détergents.
Cold (Froide)	Ceci correspond à la température à votre robinet. Si l'eau froide qui coule à votre robinet est très froide, on peut ajouter de l'eau tiède pour aider à éliminer la saleté et faciliter la dissolution des détergents.
Tap Cold (Froide du robinet)	Ceci correspond à la température à votre robinet.

Manual Soak (Trempage manuel)
Pour effectuer un trempage manuel de vos vêtements pendant la partie lavage du programme, appuyer sur le bouton Pause et laisser le couvercle fermé. Une fois la période de trempage souhaitée terminée, appuyer de nouveau sur Pause pour poursuivre le programme. Tant que le couvercle reste fermé, la durée de trempage peut être supérieure à 10 minutes. Toutefois, si le couvercle est ouvert pendant le trempage et reste ouvert de plus de 10 minutes, l'eau est pompée et vidangée automatiquement.

DÉPANNAGE

Si les problèmes suivants surviennent	Causes possibles	Solution
Vibrations ou déséquilibre		
Vibrations, balancement ou effet de « marche » de la machine	Les pieds ne sont peut-être pas verrouillés ou en contact avec le plancher.	Les pieds avant et arrière doivent être en contact ferme avec le plancher et la laveuse doit être d'aplomb pour fonctionner correctement. Consulter les Instructions d'installation.
	La laveuse n'est peut-être pas d'aplomb.	Vérifier que le plancher n'est pas incurvé ou qu'il ne s'affaisse pas. Si le plancher est irrégulier, un morceau de contreplaqué de 3/4 po (19 mm) placé sous la laveuse permettra de réduire le bruit. Ne pas installer la laveuse sur une plateforme surélevée en bois.
		Voir la section « Réglage de l'aplomb de la laveuse » dans les Instructions d'installation.
Vibration pendant l'essorage ou la laveuse n'est plus en marche	La charge est peut-être déséquilibrée.	Charger les articles de façon uniforme et sans les tasser le long de l'impulseur/l'agitateur de lavage. Éviter de surcharger la laveuse. Les vêtements doivent être ajoutés sans être serrés et ne doivent pas dépasser la hauteur de la rangée supérieure de trous dans le panier de la laveuse. Le fait d'ajouter des articles mouillés ou de rajouter de l'eau dans le panier pourrait déséquilibrer la laveuse. Les articles semblables doivent être lavés ensemble. S'assurer que la partie supérieure de l'impulseur est visible.
		Éviter de laver un article seul. Compenser le poids d'un article seul, comme un tapis ou une veste en jeans par quelques articles supplémentaires pour équilibrer le tout. Redistribuer la charge, fermer le couvercle et appuyer sur le bouton Start/Pause (Mise en marche/Pause).
		Utiliser le programme Bedding/Bulky items (Literie/Articles volumineux) seulement pour les articles surdimensionnés et non absorbants, comme les vestes et les petites couettes. Toujours vérifier l'étiquette de soin pour s'assurer que l'article est lavable dans une laveuse à chargement par le haut (certains articles volumineux indiquent qu'ils ne peuvent être lavés que dans une laveuse à chargement frontal de type commercial).
		L'article ou la charge ne convient pas au programme sélectionné. Voir les sections « Guide de programme » et « Utilisation de la laveuse » dans ce guide d'utilisation et d'entretien.
Bruits – Pour une liste des bruits de fonctionnement normaux, consulter le www.whirlpool.com/product_help		
Cliquetis ou bruits métalliques	Des objets peuvent être coincés dans le système de vidange de la laveuse.	Vider les poches avant le lavage. Les articles mobiles, comme des pièces de monnaie, sont susceptibles de tomber entre le panier et la cuve; ils peuvent aussi obstruer la pompe. Un appel pour intervention de dépannage s'avéra peut-être nécessaire pour retirer ces objets.
		Il est normal d'entendre des articles métalliques faisant partie des vêtements, comme les boutons-pression métalliques, boucles ou fermetures à glissière, toucher le panier en acier inoxydable.
	Verrouillage du couvercle	Au début du programme, la laveuse verrouille le couvercle et un cliquetis se fait entendre. Il s'agit d'un son normal.
	Des objets non fixés sur le dessus ou contre la laveuse	Des objets comme des pièces de monnaie, du détergent ou d'autres articles peuvent vibrer et produire un bruit de cliquetis, c'est pourquoi il convient de retirer les objets nécessaires. Les balais, les poubelles, les supports de séchage ou les cintres peuvent produire un bruit de cliquetis s'ils sont appuyés contre la laveuse, en particulier lorsque la vitesse d'essorage est élevée. Avant d'utiliser votre laveuse, toujours vérifier qu'il n'y a pas d'objets susceptibles de faire du bruit à l'extérieur.
	Tuyau de vidange ou tuyaux d'eau touchant la laveuse	Si les tuyaux reposent contre l'arrière de l'armoire, un bruit peut se faire entendre. Fixer les tuyaux à l'aide de la sangle perlée fournie avec la laveuse (sur certains modèles), ou utiliser un attache-fils. Les vibrations de la laveuse peuvent être transmises aux tuyaux. De plus, lorsque l'eau est poussée dans les tuyaux, ceux-ci peuvent se déplacer. Un bruit de choc se fait entendre si les tuyaux ont suffisamment d'espace pour heurter l'armoire.

Si les problèmes suivants surviennent	Causes possibles	Solution
Gargouillement ou bourdonnement	La laveuse est peut-être en train d'évacuer de l'eau.	Il est normal d'entendre la pompe produire un bourdonnement continu accompagné de gargouillements ou de bruits de pompage périodique lorsque les quantités d'eau restantes sont éliminées au cours des programmes d'essorage/ de vidange. Ceci est normal pour certaines étapes du programme.
Ronronnement	Le processus de détection de la charge est peut-être en cours.	Les essorages de détection peuvent émettre un bourdonnement après le démarrage de la laveuse. Ceci est normal pour certaines étapes du programme. Il est possible d'entendre le bourdonnement de la pompe, qui peut être plus perceptible une fois que la majeure partie de l'eau a été vidée.
Frottements rythmiques	Il se peut que le panier soit en train de ralentir.	Il se peut que le panier qui ralentit émette un bruit de frottements rythmiques. Ceci est normal pour certaines étapes du programme.
Bruit sourd ou cliquetis	Changement de système d'entraînement.	Un bruit sourd se fait entendre lorsque le système d'entraînement passe du mode agitation au mode essorage ou inversement. Ces bruits font partie du fonctionnement normal de la laveuse.
Grincements, frottements, coups, bruits sourds ou cliquetis	Changement de système d'entraînement.	Un bruit de grincement ou de frottement ne se produit généralement que pendant les phases d'agitation/lavage ou d'essorage du programme. Il est possible d'entendre le son du moteur lorsque celui-ci alterne les directions. Il est aussi possible d'entendre des bruits d'engrenage. Ces bruits font partie du fonctionnement normal de la laveuse.
	La laveuse n'est peut-être pas d'aplomb.	Voir le point « Vibration ou déséquilibre » dans la section « Dépannage » pour plus d'informations
	La laveuse est surchargée.	Suivre les instructions du Guide de démarrage rapide pour bien charger et connaître la quantité de vêtements à laver.
	La cuve de la laveuse peut frotter contre le bac d'égouttement.	Le bac d'égouttement est un plateau peu profond conçu pour recueillir l'eau sous la machine et peut interagir avec le fond de la cuve de la laveuse en fonction de la taille du bac et de la charge à l'intérieur de la laveuse. Cela peut se produire lors du lavage d'articles lourds ou encombrants. Déployer les pieds de nivellement si nécessaire.
	La charge est peut-être déséquilibrée	Voir le point « Vibration ou déséquilibre » dans la section « Dépannage » pour plus d'informations
Aspersion ou écoulement	La laveuse remplit le panier	La laveuse émet un son d'aspersion lorsque l'eau remplit le panier. Les bruits d'aspersion peuvent varier en fonction du type de distributeur. Ceci est normal pour certaines étapes du programme.
	La laveuse déplace les vêtements et l'eau dans le panier	Lorsque les vêtements et l'eau se déplacent dans le panier, des bruits d'éclaboussures et de clapotis peuvent se produire. Ces bruits peuvent être plus perceptibles avec les petites charges, mais ils font partie du fonctionnement normal de la laveuse.
	La laveuse utilise un rinçage par aspersion	De nombreux programmes de lavage utilisent un rinçage par aspersion. Un bruit d'aspersion se fait entendre à différents moments du cycle de rinçage. Ces bruits font partie du fonctionnement normal de la laveuse.
Fuites d'eau		
Vérifier ce qui suit pour que l'installation soit correcte :	La laveuse n'est pas d'aplomb.	Il est possible que de l'eau éclabousse en dehors du panier si la laveuse n'est pas d'aplomb. Vérifier que la charge n'est pas déséquilibrée ou trop tassée.
	Les tuyaux de remplissage ne sont pas solidement fixés.	Serrer le raccord du tuyau de remplissage aux vannes de la laveuse. S'assurer que les tuyaux d'arrivée d'eau chaude et d'eau froide sont correctement raccordés aux orifices d'eau chaude et d'eau froide de la laveuse et à votre réseau d'alimentation en eau.
	Rondelles d'étanchéité des tuyaux de remplissage.	S'assurer que les quatre rondelles d'étanchéité plates des tuyaux de remplissage sont correctement installées. Il y a une rondelle plate en caoutchouc pour chaque extrémité du tuyau. Ces rondelles assurent une bonne étanchéité et réduisent les risques de fuites d'eau.
	Raccord du tuyau de vidange.	S'assurer que le tuyau de vidange est solidement fixé au tuyau d'évacuation ou à l'évier à l'aide d'un collier de serrage ou d'une sangle et du crochet en forme de U fourni pour le tuyau de vidange.

Si les problèmes suivants surviennent	Causes possibles	Solution
		Ne pas placer de ruban adhésif sur l'ouverture du système de vidange.
	Inspecter le circuit de plomberie du domicile pour vérifier qu'il n'y a pas de fuites ou que l'évier ou le tuyau de vidange n'est pas obstrué.	De l'eau pourrait refouler de l'évier ou du tuyau de rejet à l'égout obstrué. Inspecter tout le circuit de plomberie du domicile (éviers de buanderie, tuyau de vidange, conduites d'eau et robinets) pour vérifier qu'il n'y a aucune fuite.
	La laveuse n'a pas été chargée comme recommandé.	Une charge déséquilibrée peut entraîner une déviation du panier et de l'eau pourrait alors éclabousser en dehors de la cuve. Voir « Utilisation de la laveuse » pour des instructions sur le chargement.
La laveuse ne fonctionne pas comme prévu		
Quantité d'eau insuffisante dans la laveuse	La charge n'est pas complètement submergée dans l'eau.	Ceci correspond à un fonctionnement normal pour une laveuse HE à faible consommation d'eau. Pour les modèles sans agitation, la charge ne sera pas complètement sous l'eau. La laveuse détecte la taille de la charge et ajoute la bonne quantité d'eau pour un nettoyage optimal. **IMPORTANT :** Ne pas ajouter d'eau dans la laveuse. De l'eau supplémentaire éloignerait les vêtements de l'impulseur/l'agitateur en le soulevant, ce qui affaiblirait la performance de nettoyage.
		Lancer le programme Clean Washer (Nettoyage de la laveuse) afin d'optimiser le niveau d'eau et la performance de lavage. Whirlpool recommande d'utiliser affresh® pour nettoyer votre laveuse.
	Utilisation du programme Bulky Items (Articles volumineux) (disponible sur certains modèles)	Le programme Bulky Items (Articles volumineux) (sur certains modèles) utilise une série de remplissages tout en agitant. Il peut sembler qu'il n'y ait pas assez d'eau pour laver une charge volumineuse, mais la laveuse continuera à ajouter de l'eau pendant que ses capteurs surveillent la charge. Le remplissage complet peut prendre de 10 à 12 minutes. Ce processus permet aussi d'augmenter la performance du nettoyage. L'avantage de l'agitation pendant le remplissage est d'améliorer l'action mécanique pour différentes charges. Le programme Bulky Items (Articles volumineux) est recommandé pour de nombreux types d'articles (vestes, tapis, édredons, etc.), dont les niveaux d'eau optimaux pour le mouvement de la charge varient en fonction de la taille de la charge. L'exécution de l'agitation pendant le remplissage améliore la capacité de la laveuse à atteindre le niveau optimal d'eau de lavage. Pendant le programme Bulky Items (Articles volumineux), le remplissage s'interrompt de temps en temps pour permettre à la laveuse d'exercer une action mécanique supplémentaire à différents niveaux d'eau.
	Vérifier les modificateurs sélectionnés (disponible sur certains modèles)	Lorsqu'un programme est sélectionné, les modificateurs par défaut sont sélectionnés. Appuyer sur les boutons de réglage du programme pour modifier le niveau de saleté, la vitesse d'essorage et la température si désiré. Tous les réglages ne sont pas offerts avec tous les programmes. Si un réglage est ignoré, il n'est pas disponible pour ce programme. Si votre modèle offre la possibilité de choisir un niveau d'eau, il est possible d'opter pour un lavage en profondeur, un remplissage en profondeur ou une détection automatique. La sélection d'auto sensing (détection automatique) permet à l'appareil de détecter automatiquement le niveau d'eau approprié à la taille et au type de charge. Pour ajouter le maximum d'eau au programme de lavage, sélectionner l'option deep water wash/deep fill (lavage à niveau d'eau élevé/grand remplissage). **REMARQUE :** Le programme prendra plus de temps à s'exécuter en raison du temps de remplissage supplémentaire occasionné par l'option Deep Water Wash/Deep Fill (Lavage à niveau d'eau élevé/Grand remplissage).

Si les problèmes suivants surviennent	Causes possibles	Solution
La laveuse ne fonctionne pas ou ne se remplit pas; elle cesse de fonctionner ou le témoin lumineux de lavage reste allumé (indiquant que la laveuse n'a pas pu se remplir correctement)	Vérifier que l'alimentation en eau est adéquate.	Les deux tuyaux doivent être fixés et l'eau doit pénétrer dans les robinets d'arrivée d'eau.
		Les deux robinets d'eau chaude et d'eau froide doivent être ouverts.
		Vérifier que les tamis des valves d'arrivée ne sont pas obstrués. Les vannes d'eau sont munies d'un filtre à tamis qui empêche les débris d'atteindre les parties internes de la vanne et d'entraîner sa défaillance. Ils sont situés à l'arrière de la vanne, visibles lorsque les tuyaux d'entrée ne sont pas fixés. Débrancher les tuyaux d'entrée et s'assurer que les filtres ne sont pas obstrués.
		Vérifier que les tuyaux d'arrivée d'eau ne sont pas déformés; ceci peut réduire le débit.



⚠AVERTISSEMENT

Risque de choc électrique

Brancher sur une prise à 3 alvéoles reliée à la terre.

Ne pas enlever la broche de liaison à la terre.

Ne pas utiliser un adaptateur.

Ne pas utiliser un câble de rallonge.

Le non-respect de ces instructions peut causer un décès, un incendie ou un choc électrique.

La laveuse ne fonctionne pas ou ne se remplit pas; elle cesse de fonctionner ou le témoin lumineux de lavage reste allumé (indiquant que la laveuse n'a pas pu se remplir correctement) (suite)	Vérifier que l'alimentation électrique à la machine est correcte.	Brancher le cordon d'alimentation dans une prise à 3 alvéoles reliée à la terre.
		Ne pas utiliser de câble de rallonge.
		Vérifier que la prise est alimentée.
		Réarmer le disjoncteur déclenché. Remplacer tout fusible grillé. **REMARQUE :** Si le problème persiste, appeler un électricien.
	Fonctionnement normal de la laveuse.	Le couvercle doit être fermé pour que la laveuse puisse fonctionner.
		La laveuse fait des pauses durant certaines phases du programme. Ne pas interrompre le programme.
		On peut arrêter la laveuse pour réduire la production de mousse.
	La charge de la laveuse est peut-être trop tassée.	Retirer plusieurs articles et réagencer la charge de façon uniforme le long de l'impulseur/l'agitateur. Fermer ensuite le couvercle et appuyer de nouveau sans relâcher sur le bouton Start/Pause (Mise en marche/Pause).
		Si l'on souhaite ajouter des vêtements une fois que la laveuse a démarré, n'en rajouter qu'un ou deux.
		Ne pas ajouter d'eau dans la laveuse.
	Détergent HE non utilisé ou utilisation excessive de détergent HE.	Utiliser uniquement un détergent HE. La mousse produite par des détergents ordinaires peut ralentir ou arrêter la laveuse. Toujours mesurer la quantité de détergent et suivre les instructions du détergent en fonction des modalités de nettoyage de la charge.
		Pour éliminer la mousse, annuler le programme. Sélectionner RINSE & SPIN (RINÇAGE ET ESSORAGE). Appuyer sans relâcher le bouton Start/Pause (Mise en marche/Pause). Ne pas ajouter de détergent.
	Vérifier l'installation de la laveuse	S'assurer que la laveuse appropriée répond aux exigences de l'installation. Une source d'alimentation de 120 V CA à 60 Hz uniquement et protégée par fusible de 15 ou 20 A est nécessaire. On recommande d'utiliser un fusible ou un disjoncteur temporisé. Il est recommandé de raccorder l'appareil sur un circuit distinct exclusif à cet appareil. Pour plus d'informations sur les raccordements des laveuses, voir les instructions d'installation.

Si les problèmes suivants surviennent	Causes possibles	Solution
Les commandes de la laveuse ne fonctionnent pas	Vérifier Control Lock (Verrouillage des commandes) (disponible sur certains modèles)	Si la fonction de verrouillage des commandes est activée, le voyant de verrouillage des commandes s'allume. Les commandes ne répondent à aucune commande tactile. Maintenir le bouton Control Lock (Verrouillage des commandes) pendant 3 secondes pour déverrouiller.
	Le bouton Start (Mise en marche) n'est pas maintenu enfoncé	Il peut être nécessaire d'appuyer sur le bouton start (mise en marche) et de le maintenir enfoncé pendant 3 secondes pour lancer le programme.
	La laveuse doit être réinitialisée	Tout comme un ordinateur, la réinitialisation des commandes de la laveuse peut parfois résoudre les problèmes rencontrés. Pour réinitialiser le panneau de commande de la laveuse, il faut le déconnecter de la source d'alimentation pendant une minute. Si votre laveuse est branchée à une prise de courant, il suffit de la débrancher pendant une minute, puis de la rebrancher.
La laveuse ne se vidange pas/ n'effectue pas d'essorage, les charges ressortent mouillées ou le témoin lumineux d'essorage reste allumé (indiquant que la laveuse n'a pas été en mesure d'extraire l'eau [par pompage] en 10 minutes) ou la laveuse se remplie continuellement	Des petits articles sont peut-être coincés dans la pompe ou entre le panier et la cuve, ce qui peut ralentir la vidange.	Vider les poches et utiliser des sacs à vêtements pour les petits articles.
	Un programme avec une vitesse d'essorage faible est utilisé.	Les programmes avec vitesses d'essorage réduites éliminent moins d'eau que les programmes qui comportent des vitesses d'essorage supérieures. Utiliser la vitesse d'essorage/le programme recommandé approprié pour l'article. Pour éliminer tout excès d'eau dans la charge, sélectionner DRAIN & SPIN (VIDANGE ET ESSORAGE). Il faudra peut-être réagencer la charge pour qu'elle soit uniformément répartie dans le panier.
	La charge de la laveuse est peut-être tassée ou déséquilibrée.	Des charges très tassées ou déséquilibrées peuvent empêcher la laveuse d'essorer correctement; les charges ressortent ainsi plus mouillées qu'elles ne devraient l'être. Répartir uniformément la charge mouillée pour que l'essorage soit équilibré. Sélectionner le programme Drain & Spin (Vidange et essorage) pour éliminer l'eau restée dans la machine. Voir « Utilisation de la laveuse » pour des recommandations sur la façon de charger la machine.
	Charge de linge déséquilibrée.	Voir le point « Vibration ou déséquilibre » dans la section « Dépannage » pour plus d'informations.
	Inspecter le circuit de plomberie pour vérifier que le tuyau de vidange est correctement installé. Le tuyau de vidange se prolonge dans le tuyau rigide de rejet à l'égout au-delà de 4,5 po (114 mm).	Vérifier que le tuyau de vidange est correctement installé. Utiliser la bride de retenue pour tuyau de vidange et la fixer solidement au tuyau rigide de rejet à l'égout ou à la cuve. Ne pas placer de ruban adhésif sur l'ouverture du système de vidange. Abaisser le tuyau de vidange si l'extrémité se trouve à plus de 96 po (2,4 m) au-dessus du plancher. Retirer toute obstruction du tuyau de vidange. Vérifier que la partie supérieure de l'évacuation se trouve à une hauteur d'au moins 30 po (76,2 cm) (mesurée à partir du sol). Si l'évacuation est inférieure à 30 po (76,2 cm), l'eau commencera à s'écouler de l'appareil par gravité. Le flux d'eau peut créer une aspiration (siphon) et l'eau continuera à s'écouler hors de la laveuse.
	La mousse produite par un excès de détergent peut ralentir la machine ou interrompre la vidange ou l'essorage de la laveuse.	Utiliser uniquement du détergent HE. Toujours mesurer les quantités et suivre les instructions du détergent en fonction de la charge. Pour éliminer tout excès de mousse, sélectionner RINSE & SPIN (RINÇAGE ET ESSORAGE). Ne pas ajouter de détergent.
Endroits secs sur la charge après un programme	Un essorage à vitesse élevée extrait davantage d'humidité que les laveuses traditionnelles à chargement par le haut.	Un essorage à vitesse élevée associée à une circulation d'air durant l'essorage final peut entraîner l'apparition de portions sèches sur le linge au cours de l'essorage final. Ceci est normal.
Températures de lavage ou de rinçage incorrectes	Vérifier que l'alimentation en eau est adéquate.	Vérifier que les tuyaux d'arrivée d'eau chaude et d'eau froide ne sont pas inversés.
		Les deux tuyaux doivent être raccordés à la fois à la laveuse et au robinet, et la valve d'arrivée doit recevoir à la fois de l'eau chaude et de l'eau froide.

Si les problèmes suivants surviennent	Causes possibles	Solution
		Vérifier que les tamis des valves d'arrivée ne sont pas obstrués. Les vannes d'eau sont munies d'un filtre à tamis qui empêche les débris d'atteindre les parties internes de la vanne et d'entraîner sa défaillance. Ils sont situés à l'arrière de la vanne, visibles lorsque les tuyaux d'entrée ne sont pas fixés. Débrancher les tuyaux d'entrée et s'assurer que les filtres ne sont pas obstrués.
		Éliminer toute déformation des tuyaux.
	Vérifier la sélection du programme	La laveuse régule la température de l'eau en alternant l'eau chaude et l'eau froide en fonction du programme et de la température sélectionnés. La température moyenne de l'eau varie en fonction du programme.
Charge non rincée	Vérifier que l'alimentation en eau est adéquate.	Vérifier que les tuyaux d'arrivée d'eau chaude et d'eau froide ne sont pas inversés.
		Les deux tuyaux doivent être fixés et l'eau doit pénétrer dans la valve d'arrivée.
		Les robinets d'eau chaude et d'eau froide doivent être ouverts tous les deux.
		Vérifier que les tamis des valves d'arrivée ne sont pas obstrués. Les vannes d'eau sont munies d'un filtre à tamis qui empêche les débris d'atteindre les parties internes de la vanne et d'entraîner sa défaillance. Ils sont situés à l'arrière de la vanne, visibles lorsque les tuyaux d'entrée ne sont pas fixés. Débrancher les tuyaux d'entrée et s'assurer que les filtres ne sont pas obstrués.
		Éliminer toute déformation des tuyaux d'arrivée d'eau.
	Détergent HE non utilisé ou utilisation excessive de détergent HE.	La mousse produite par un détergent ordinaire peut empêcher la laveuse de fonctionner correctement.
		Utiliser uniquement du détergent HE. Veiller à mesurer correctement.
		Toujours mesurer la quantité de détergent et suivre les instructions du détergent en fonction de la taille et du niveau de saleté de la charge.
	La charge de la laveuse est peut-être trop tassée.	La laveuse effectuera un rinçage moins performant si l'on tasse les articles à l'intérieur.
		Charger les vêtements de façon uniforme et sans les tasser le long de l'impulseur/l'agitateur de lavage.
		Utiliser le programme conçu pour les tissus à laver.
		Si l'on souhaite ajouter des vêtements une fois que la laveuse a démarré, n'en rajouter qu'un ou deux.
Sable, poils d'animaux, charpie, etc., sur la charge après le nettoyage	Des résidus de sable lourd, de poils d'animaux, de charpie, de détergent ou d'agent de blanchiment peuvent nécessiter un rinçage supplémentaire.	Ajouter un rinçage supplémentaire au programme sélectionné.
	Qualité de l'eau du domicile	Vérifier l'arrivée d'eau du domicile.
	L'eau est trop froide	Si l'eau de votre laveuse est trop froide, elle risque de ne pas dissoudre correctement le détergent, ce qui se traduira par des « résidus » blancs de détergent sur les vêtements. Un deuxième lavage des vêtements devrait permettre d'éliminer ces résidus.
La charge est emmêlée	La laveuse n'a pas été chargée comme recommandé.	Voir la section « Utilisation de la laveuse ».
		Pour certains modèles, sélectionner un programme comportant un lavage/une agitation plus lent et une vitesse d'essorage inférieure. Noter cependant que les articles seront plus mouillés que ceux pour lesquels on utilise une vitesse d'essorage supérieure. Voir le « Guide des programmes » pour utiliser le programme qui correspond le mieux à la charge utilisée.
		Charger les articles de façon uniforme et sans les tasser le long de l'impulseur/l'agitateur de lavage.

Si les problèmes suivants surviennent	Causes possibles	Solution
		Réduire l'emmêlement en mêlant plusieurs types d'articles dans la charge. Utiliser le programme recommandé correspondant aux types d'articles à laver.
Ne nettoie ou ne détache pas	Davantage d'eau a été ajoutée à la laveuse.	La laveuse détecte la taille de la charge et ajoute la quantité d'eau adéquate. Ceci est normal et nécessaire au mouvement des vêtements. Il est normal que la charge ne soit pas entièrement submergée. De l'eau supplémentaire éloignerait les vêtements de l'impulseur/l'agitateur en le soulevant, ce qui affaiblirait la performance de nettoyage.
	La laveuse n'a pas été chargée comme recommandé.	La laveuse effectuera un nettoyage moins performant si l'on tasse les vêtements.
		Charger les vêtements de façon uniforme et sans les tasser le long de l'impulseur/l'agitateur de lavage.
		Si l'on souhaite ajouter des vêtements une fois que la laveuse a démarré, n'en rajouter qu'un ou deux.
	Ajout de détergent sur le dessus de la charge.	Ajouter le détergent, les produits Oxi et l'agent de blanchiment sans danger pour les couleurs au fond du panier avant de charger les articles.
	Les couleurs similaires ne sont pas lavées ensemble.	Laver ensemble les couleurs semblables et les retirer immédiatement une fois le programme terminé pour éviter tout transfert de teinture.
	Détergent HE non utilisé ou utilisation excessive de détergent HE.	La mousse produite par un détergent ordinaire peut empêcher la laveuse de fonctionner correctement.
		Utiliser uniquement du détergent HE. Veiller à mesurer correctement.
		Toujours mesurer le détergent et suivre les instructions du fabricant en fonction de la taille et du niveau de saleté de la charge.
	Programme utilisé incorrect par rapport au type de tissu.	Utiliser une option de programme de niveau de saleté plus élevée et une température de lavage plus chaude pour améliorer le nettoyage.
		Utiliser le programme Heavy Duty (service intense) pour un nettoyage en profondeur. Voir le « Guide des programmes » pour utiliser le programme qui correspond le mieux à la charge utilisée.
	Le distributeur n'est pas utilisé.	Utiliser le distributeur pour éviter que l'eau de Javel ou l'assouplissant pour tissu ne tachent les vêtements.
		Remplir le distributeur avant de démarrer un programme.
		Ne pas verser de produits directement sur la charge.
Mauvaise utilisation du distributeur	Distributeurs obstrués ou produits de lessive distribués trop tôt.	Ne pas remplir excessivement le distributeur. Un remplissage excessif peut entraîner une distribution immédiate.
		Remplir les distributeurs avant de démarrer un programme.
		Il est normal qu'il reste de petites quantités d'eau dans le distributeur une fois le programme terminé.
		Pour les domiciles présentant une basse pression d'eau, il est possible qu'il reste de la poudre dans le distributeur. Pour éviter cela, sélectionner une température de lavage plus chaude (si possible – en fonction de la charge).
		Nettoyer la buse du distributeur et vérifier que le tiroir est bien en place. Après une utilisation périodique de votre laveuse, nettoyer la buse du distributeur et le tiroir pour éliminer toute accumulation de résidus. Vérifier que le tiroir est bien en place.
	La laveuse n'est peut-être pas d'aplomb.	Une laveuse qui n'est pas de niveau peut aussi affecter le distributeur de détergent. Vérifier que le plancher n'est pas incurvé ou qu'il ne s'affaisse pas. Si le plancher est irrégulier, un morceau de contreplaqué de 3/4 po (19 mm) placé sous la laveuse permettra de réduire le bruit.
		Voir la section « Réglage de l'aplomb de la laveuse » dans les Instructions d'installation.

Si les problèmes suivants surviennent	Causes possibles	Solution
	L'eau de Javel liquide n'a pas été utilisée dans le distributeur ou l'option Oxi n'a pas été sélectionnée.	Utiliser uniquement un agent de blanchiment liquide dans le distributeur d'agent de blanchiment.
		Les produits Oxi doivent être ajoutés directement dans le fond du panier avant d'ajouter les articles à laver. Si des produits Oxi sont utilisés, s'assurer de sélectionner l'option Oxi. Ne pas utiliser d'eau de Javel liquide et de produit Oxi en même temps.
	L'option Fabric Softener (Assouplissant pour tissu) n'est pas sélectionnée	Si l'option d'ajout d'assouplissant pour tissu n'est pas sélectionnée avant le démarrage du programme, l'assouplissant pour tissu ne sera pas distribué. Voir le guide de démarrage rapide pour connaître les instructions spécifiques à votre modèle. Si l'on sélectionne l'option Extra Rinse (Rinçage supplémentaire), l'assouplissant pour tissu sera distribué au cours du dernier rinçage. Il est normal qu'il reste une petite quantité d'eau dans le distributeur une fois le programme terminé.
Dommages aux tissus	Des objets pointus se trouvaient dans les poches au moment du programme de lavage.	Vider les poches, fermer les fermetures à glissière, les boutons-pression et les agrafes avant le lavage pour éviter d'accrocher et de déchirer les vêtements.
	Les cordons et les ceintures se sont peut-être emmêlés.	Attacher tous les cordons et les ceintures avant de démarrer le nettoyage de la charge.
	Les articles étaient peut-être endommagés avant le lavage.	Raccommoder les déchirures et repriser les fils cassés des coutures avant le lavage.
	Les tissus peuvent subir des dommages si l'on tasse le linge dans la laveuse.	Charger les articles de façon uniforme et sans les tasser le long de l'impulseur/ l'agitateur de lavage.
		Les articles de la charge devraient se déplacer librement pendant le lavage pour éviter des dommages.
		Utiliser le programme conçu pour les tissus à laver.
		Si l'on souhaite ajouter des vêtements une fois que la laveuse a démarré, n'en rajouter qu'un ou deux.
	L'eau de Javel n'a peut-être pas été ajoutée correctement.	Ne pas verser d'eau de Javel directement sur la charge. Essuyer tous les renversements d'eau de Javel.
		De l'eau de Javel non diluée endommagera les tissus. Ne pas utiliser plus que la quantité recommandée par le fabricant.
		Ne pas placer d'articles sur le dessus du distributeur d'agent de blanchiment lorsqu'on charge et décharge la laveuse.
	Les instructions de soin des vêtements n'ont peut-être pas été respectées.	Toujours lire et suivre les instructions d'entretien du fabricant indiquées sur l'étiquette de soin. Voir le « Guide des programmes » pour utiliser le programme qui correspond le mieux à la charge utilisée.
	Bavures/éclats sur l'agitateur ou l'impulseur	Communiquer avec le service après-vente ou commander une pièce de rechange.
Odeurs	L'entretien mensuel n'est pas effectué comme recommandé.	Faire fonctionner le programme Clean Washer with affresh® (Nettoyage de la laveuse avec affresh®) tous les 30 lavages. Voir « Entretien de la laveuse » dans la section « Entretien de la laveuse ».
		Décharger la laveuse dès que le programme est terminé.
	Utilisation d'un détergent inapproprié ou en trop grande quantité.	Utiliser uniquement du détergent HE. Veiller à mesurer correctement. Toujours suivre les directives du fabricant.
		Voir la section « Entretien de la laveuse ».
	Vêtements laissés trop longtemps dans la machine à laver	Toujours retirer les vêtements dès que possible à la fin du programme de lavage. Le fait de laisser des vêtements mouillés dans le panier de la laveuse peut entraîner la formation de moisissures qui produisent des odeurs dans les vêtements et dans la laveuse.

Si les problèmes suivants surviennent	Causes possibles	Solution
Le témoin Lid locked (Couvercle verrouillé) clignote	Le couvercle n'est pas fermé.	Fermer le couvercle. La laveuse ne démarrera et ne se remplira pas si le couvercle est ouvert. Vérifier qu'il n'y a pas d'interférence avec le couvercle.
	Un programme a été interrompu ou suspendu à l'aide du bouton Start/Pause (Mise en marche/Pause).	La laveuse est peut-être toujours en phase d'essorage. Le couvercle ne se déverrouillera pas avant que le panier ne cesse de tourner. Le lavage de charges de grande taille ou de tissus lourds peut prendre quelques minutes.
	Le bouton de commande n'est pas bien réglé	S'assurer que le bouton de sélection est aligné sur un programme et que le bouton start (mise en marche) a été enfoncé. La laveuse ne démarre pas si le bouton de sélection n'est pas placé sur un programme. Placer le bouton de sélection sur le programme souhaité, par exemple Normal, et appuyer sur le bouton start (mise en marche).
Le couvercle est verrouillé et ne s'ouvre pas	Le programme de lavage n'est pas terminé	Une fois le programme lancé, le couvercle reste verrouillé jusqu'à la fin du programme de lavage.
	La laveuse doit être réinitialisée	Tout comme un ordinateur, la réinitialisation des commandes de la laveuse peut parfois résoudre les problèmes rencontrés. Pour réinitialiser le panneau de commande de la laveuse, il faut le déconnecter de la source d'alimentation pendant une minute. Si votre laveuse est branchée à une prise de courant, il suffit de la débrancher pendant une minute, puis de la rebrancher.
Le couvercle ne s'enclenche pas	Interférence entre la serrure et la gâche	Vérifier qu'il n'y a pas d'interférence avec le couvercle. La gâche est la pièce du couvercle qui s'insère dans la serrure du couvercle. À noter que la gâche de la serrure peut se trouver dans une position différente sur le couvercle, en fonction du numéro du modèle. Vérifier qu'il n'y a pas d'accumulation de produit de lavage (détergent, peluches, etc.) au niveau ou à proximité de la serrure ou de la gâche de la serrure. Utiliser une éponge ou un chiffon doux et humide pour essuyer les renversements éventuels. Utiliser uniquement des savons ou nettoyants doux pour nettoyer la surface externe de la laveuse. Si nécessaire, utiliser un nettoyant tout usage. **IMPORTANT :** Afin d'éviter d'endommager la laveuse, ne pas utiliser de produits abrasifs.
	Programme récemment utilisé	Lorsqu'on appuie sur le bouton Start/Pause (Mise en marche/Pause), la laveuse effectue un test automatique sur le mécanisme de verrouillage du couvercle. On entend un déclic, le panier effectue un léger tour, et le couvercle se déverrouille brièvement avant de se verrouiller à nouveau. **REMARQUE :** Éviter d'ouvrir le couvercle durant le processus de détection. Le processus de détection recommencera une fois la laveuse remise en marche. Le voyant de détection peut aussi s'allumer pendant la partie lavage du programme. Ceci est normal.
Le détergent en poudre ne se dissout pas complètement dans une brassée.	Quantité de détergent HE utilisée excessive.	Suivre les instructions du fabricant pour déterminer la quantité de détergent à utiliser.
	La température d'eau est trop froide.	Sélectionner une température de lavage plus chaude.
		Essayer d'ajouter le détergent au panier avant d'ajouter le linge, plutôt que d'utiliser le distributeur de détergent.
Le sachet de lessive à dose unique ne se dissout pas	Sachet de lessive mal utilisé.	Veiller à ajouter le sachet de lessive dans le panier de la laveuse avant d'ajouter les vêtements. Suivre les instructions du fabricant pour éviter d'endommager les articles.

Si les problèmes suivants surviennent	Causes possibles	Solution



⚠AVERTISSEMENT

Risque de choc électrique

Brancher sur une prise à 3 alvéoles reliée à la terre.

Ne pas enlever la broche de liaison à la terre.

Ne pas utiliser un adaptateur.

Ne pas utiliser un câble de rallonge.

Le non-respect de ces instructions peut causer un décès, un incendie ou un choc électrique.

Un code d'erreur s'affiche à l'écran (disponible sur certains modèles)		
Un code F#E# (code d'erreur de type F) apparaît sur l'affichage.	Code d'erreur du système.	Appuyer sur POWER (MISE SOUS TENSION) pour effacer le code et sortir du programme. Toucher ensuite POWER (MISE SOUS TENSION), sélectionner le programme et maintenir enfoncé le bouton Start/Pause (Mise en marche/Pause) pour démarrer la laveuse. Si le code réapparaît, faire un appel de service. Voir ci-dessous pour des codes d'erreur plus spécifiques.
F1E#	Défaillance de l'assemblage électronique interne.	Appeler pour demander une intervention de dépannage.
F2E#	Défaillance de l'interface utilisateur/du clavier/de l'affichage.	Appeler pour demander une intervention de dépannage.
F3E#	Défaillance du capteur interne.	Appeler pour demander une intervention de dépannage.
F4E#	Défaillance du chauffage interne. (Offert sur certains modèles.)	Appeler pour demander une intervention de dépannage.
F5E#	Défaillance du verrouillage du couvercle/de l'interrupteur	Appeler pour demander une intervention de dépannage.
	Un des articles de la charge empêche peut-être le couvercle de se verrouiller.	Vérifier qu'il n'y a pas d'objets directement sous le couvercle ou qu'il n'y a pas d'interférence avec le verrouillage du couvercle.
	Des objets sur le couvercle de la laveuse l'empêchent de se déverrouiller.	Retirer les objets comme un panier de buanderies du dessus de la laveuse.
	Le couvercle n'a pas été ouvert entre les programmes	Ouvrir et fermer la porte. Si le problème persiste, faire un appel de service.
F6E#	Erreur de synchronisation de la commande électronique/ l'IU/le moteur.	Déconnecter la laveuse de la source d'électricité. Laisser la laveuse reposer pendant 5 minutes pour s'éteindre complètement. Mettre la laveuse sous tension et vérifier les codes d'erreur. Si le code d'erreur réapparaît, faire un appel de service.
F7E#	Défaillance du moteur, du système d'entraînement ou du compresseur.	Appeler pour demander une intervention de dépannage.
F8E#	La laveuse met trop de temps à se remplir, problème avec le distributeur ou problème d'alimentation en eau.	Inspecter le circuit de plomberie pour vérifier que le tuyau de vidange est correctement installé. Utiliser la bride de retenue pour tuyau de vidange et la fixer solidement au tuyau de rejet à l'égout ou à la cuve. Ne pas placer de ruban adhésif sur l'ouverture du système de vidange. S'assurer que l'alimentation en eau est ouverte. Vérifier que le tuyau n'est pas plié, inversé ou obstrué.

Si les problèmes suivants surviennent	Causes possibles	Solution
F9E#	La laveuse met trop de temps à se vidanger. Le tuyau de vidange se prolonge dans le tuyau rigide de rejet à l'égout au-delà de 4,5 po (114 mm).	Inspecter le circuit de plomberie pour vérifier que le tuyau de vidange est correctement installé. Utiliser la bride de retenue pour tuyau de vidange et la fixer solidement au tuyau de rejet à l'égout ou à la cuve. Ne pas placer de ruban adhésif sur l'ouverture du système de vidange.
		Abaisser le tuyau de vidange si l'extrémité se trouve à plus de 96 po (2,4 m) au-dessus du plancher. Retirer toute obstruction du tuyau de vidange. Consulter les Instructions d'installation.
	Il se peut que la pompe de vidange soit bloquée.	Vérifier que le tuyau de vidange n'est pas obstrué. Nettoyer la pompe de vidange (accès disponible sur certains modèles). Si le code d'erreur réapparaît, faire un appel de service.
FCE#	Erreur ou défaillance du module de communication Wi-Fi interne.	Déconnecter l'appareil du Wi-Fi, puis le reconnecter. Éteindre le routeur/modem Wi-Fi pendant une minute et le redémarrer pour reconnecter l'appareil. Vérifier en ligne les instructions relatives à la connexion Wi-Fi ou au dépannage. Si le code d'erreur réapparaît, faire un appel de service.
F0E2 (Mousse excessive)	Utilisation d'un détergent non HE ou d'un détergent excessif	Utiliser uniquement du détergent HE (Haute efficacité). L'utilisation d'un détergent autre que HE ou d'une quantité supérieure à celle recommandée par le fabricant peut entraîner une formation excessive de mousse.
F0E3 (Surcharge)	La charge à l'intérieur de la laveuse est trop lourde	Mettre sur pause ou arrêter le programme, retirer certains articles et rééquilibrer la charge.
F0E5 (Charge déséquilibrée)	La charge n'est pas équilibrée ou répartie uniformément dans le panier.	Le programme est mis sur pause, comme l'indique le clignotement de l'indicateur Start/Pause (Mise en marche/Pause). Ouvrir le couvercle, redistribuer la charge et refermer le couvercle. Maintenir enfoncé le bouton Start/Pause (Mise en marche/Pause) pour reprendre.
Clean Washer (Nettoyage de la laveuse)	30 lavages ont été effectués sans le programme Clean Washer (Nettoyage de la laveuse).	Faire fonctionner le programme Clean Washer with affresh® (Nettoyage de la laveuse avec affresh®) tous les 30 lavages. Voir « Entretien de la laveuse » dans la section « Entretien de la laveuse ».

NOTES

NOTES

®/™ ©2026 All rights reserved. Used under license in Canada.
Tous droits réservés. Utilisé sous licence au Canada.