Interaktiv/Retroaktiv
Baseplate for Single Hole Kitchen Mixer

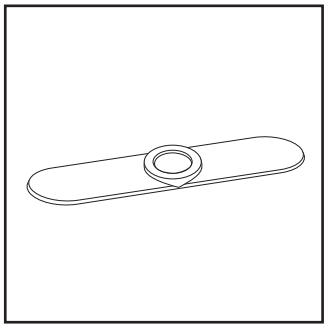

06329000

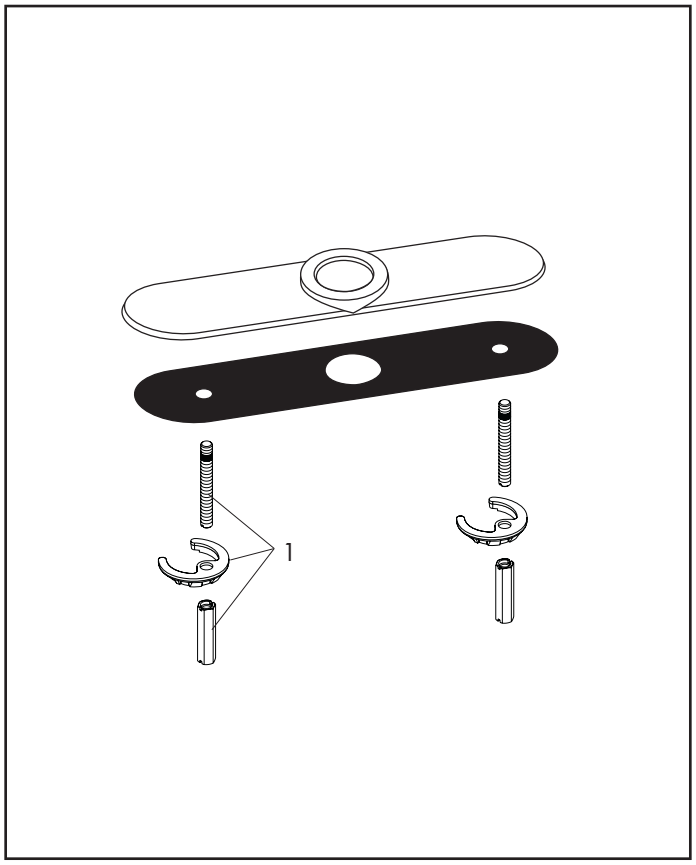

Interaktiv
Soap Dispenser

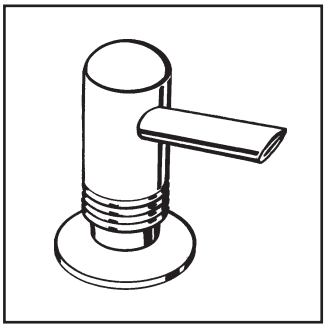

06328XXX

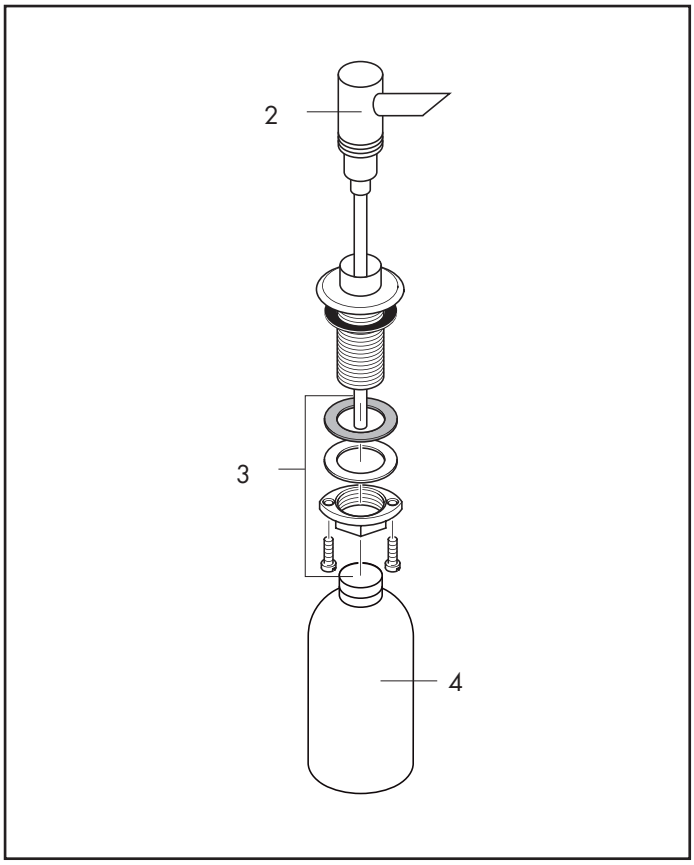

Pos.	Description	Description	Denominación	Nr./Nr./N°	
1	mounting kit	fixation cpl	Set de fijacion completo	96016XXX	
2	pump & straw	pompe et tube	Bomba y Tubo	94182XXX	
3	mounting kit	fixation cpl	Set de fijacion completo	13961000	
4	bottle	verre	Contenedor	94418000	

hansgrohe

XX = Please see page 2.1 for finish
XX = Description des codes couleur page 2.1
XX = Para el código de acabados ver página 2.1