Allegro E

Kitchen faucet / Mitigeur de cuisine / Mezcladores para cocina

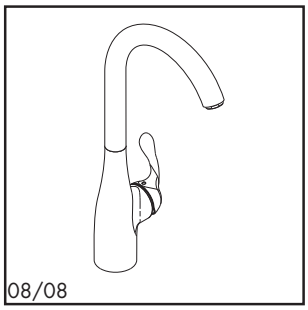

14801XX1

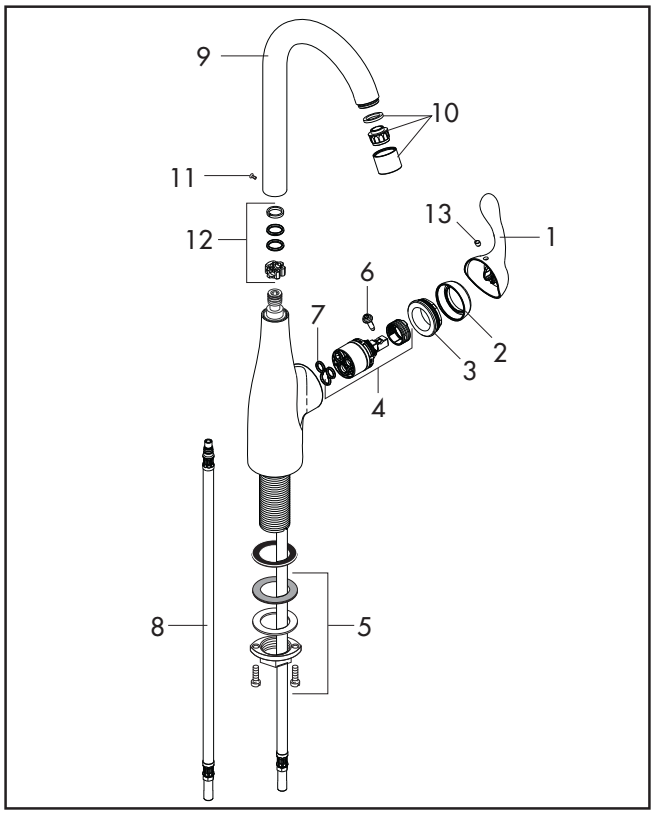

Pos.	Description	Description	Denominación	Nr./Nr./N°	
1	handle	poignée	Mando	98597XX1	
2	flange	capot sphérique	Florón	96468XX0	
3	nut	écrou	Tuerca	96461000	
4	cartridge	cartouche	Cartucho	92730000	
5	fixing set	fixation	Set de fijación completo	95049000	
6	handle screw	vis	Tornillo	96059000	
7	sealing ring	joint	Junta	95008000	
8	supply hose	flexible de raccordement	Conexión flexible	94071001	
9	spout	bec	Caño	96521XX0	
10	aerator	aérateur	Aireador completo	94010XX0	
11	screw	vis	Tornillo	97662000	
12	sealing set	set de joint plat	Junta	92646000	
13	screw cover	cache vis	Tapón	96338000	

XX = Please see page 15.1 for finish
XX = Description des codes couleur page 15.1
XX = Para el código de acabados ver página 15.1