Axor Starck

Lav mixer / Mitigeur lavabo / Mezclador para lavabo

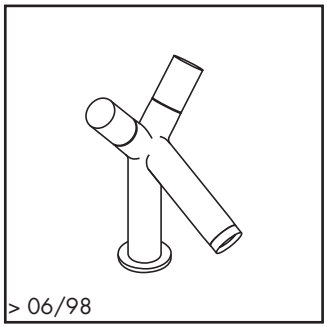

10030XX1

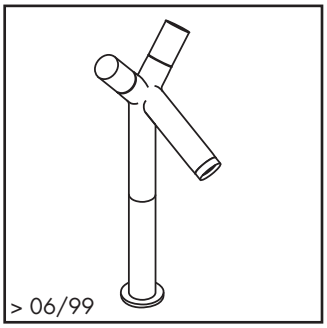

10050XX1

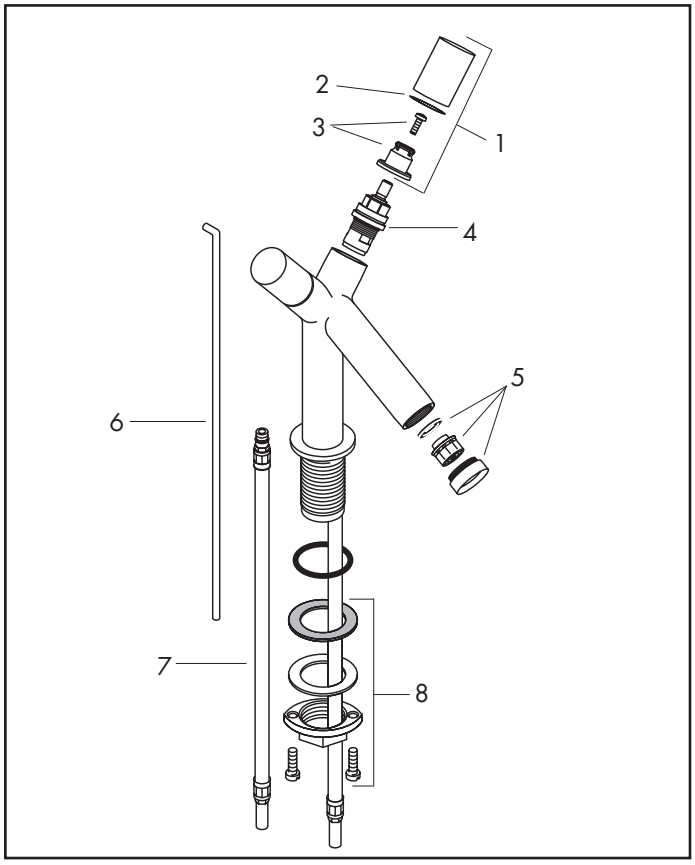

Pos.	Description	Description	Denominación	Nr./Nr./N°	
1	handle	poignée	Mando	96318XX0	
2	color-ring cold / hot water	bague couleur eau chaude/froide	Anillo frio/caliente	96319000	
3	handle fixing set	entraineur + vis	Anclaje para mando	94184000	
4	shut off unit, Elastop	mécanisme arrêt 1/2 Elastop	Montura Elastop	94149000	
5	aerator	aérateur	Aireador completo	94005XX0	
6	pull rod	tirette	Tirador	94083XX0	
7	connection hose 450 mm	flexible de raccordements 450mm	Conexión flexible 450mm	88596000	
8	fixation set	fixation	Set de fijación completo	13961000	
	pop up drain, see chap. 17	vidage lavabo, voir chap. 17	Vaciadores, ver capítulo 17	94159XX0	

AXOR® hansgrohe

XX = Please see page 4.1 for finish
XX = Description des codes couleur page 4.1
XX = Para el código de acabados ver página 4.1