Axor Starck

Lav mixer / Mitigeur lavabo / Mezclador para lavabo

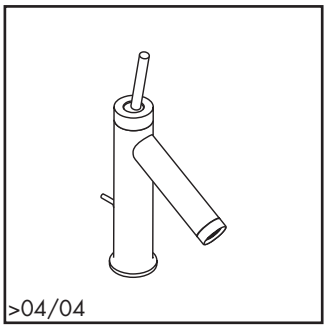

10111XX1

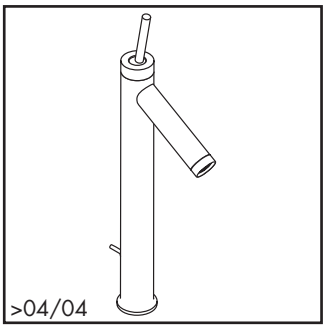

10120XX1/10129XX1

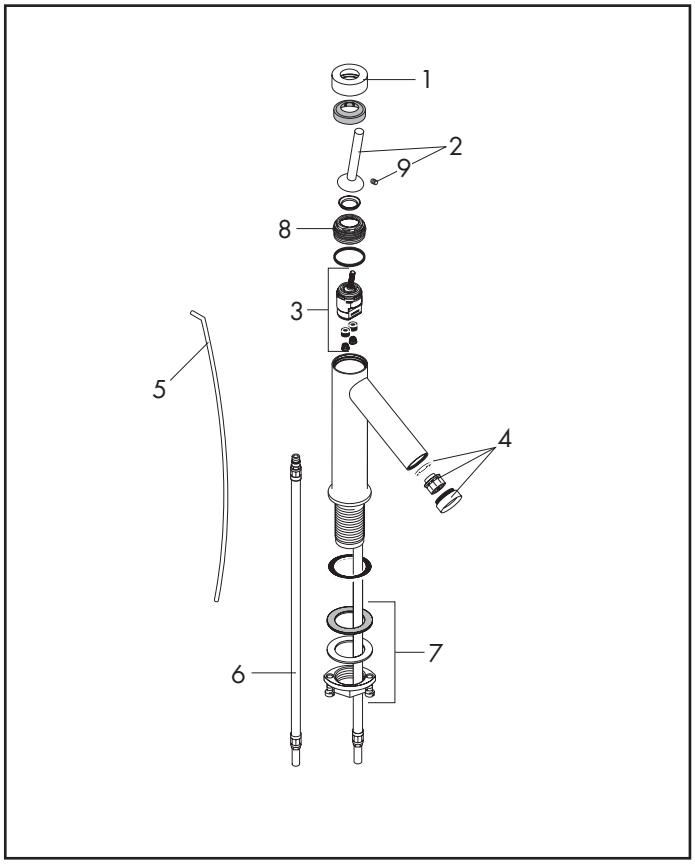

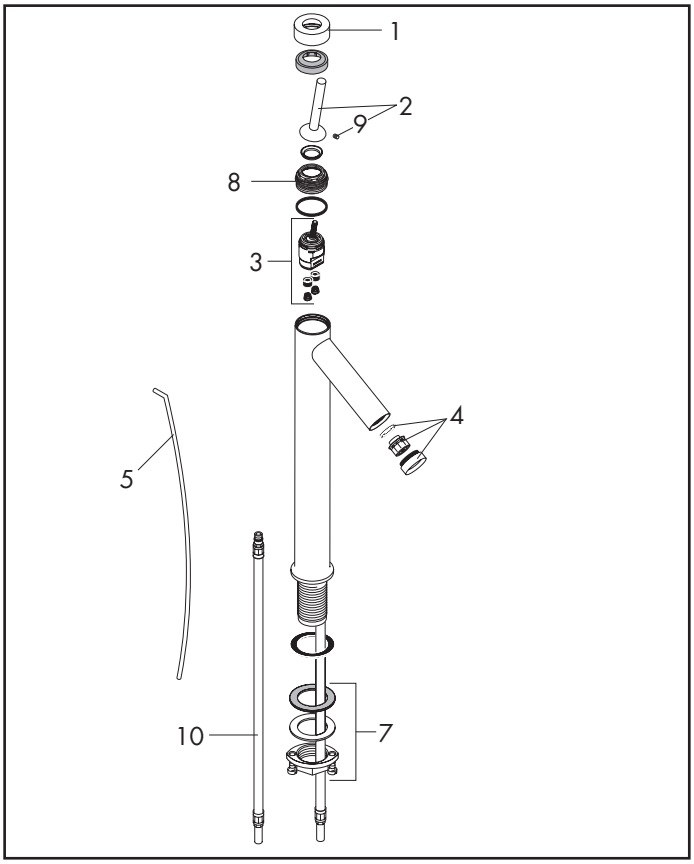

Pos.	Description	Description	Denominación	Nr./Nr./N°	
1	flange	capot sphérique	Florón	97155XX0	
2	handle	poignée	Mando	10092XX0	
3	cartridge, assy	cartouche	Cartucho	96339000	
4	aerator	aérateur	Aireador completo	94005XX0	
5	pull rod	tirette	Tirador completo	97158XX	
6	connection hose	flexible de raccordements	Conexión flexible	96321001	
7	fixation set	fixation	Set de fijación completo	13961000	
8	nut	écrou á six pans	Tuerca	97157000	
9	screw	vis	Tapon	97767000	
10	connection hose	flexible de raccordements	Conexión flexible	96316001	
	pop up drain, see chap. 17	vidage lavabo, voir chap. 17	Vaciadores, ver capítulo 17	94159XX0	

AXOR® hansgrohe

XX = Please see page 4.1 for finish
XX = Description des codes couleur page 4.1
XX = Para el código de acabados ver página 4.1