MOUNTING INSTRUCTIONS FOR "INSERT/LINER" WALL HOOD
ISTRUZIONI MONTAGGIO CAPPA "LINER" PARETE

ENGLISH:

1.) Remove the bottom panel (see the instruction).
2.) Remove the metal filters.
3.) Unscrew the 6 screws (A) & remove bottom frame.
4.) Insert the hood into the cabinet & attach it using the provided 8 wood screws (B).
5.) Disconnect electrical supply (circuit breaker) before making the electrical connections.
6.) Re-assemble the parts - Steps 3, 2, then 1.
7.) Check the correct position of the bottom panel.

ITALIANO:
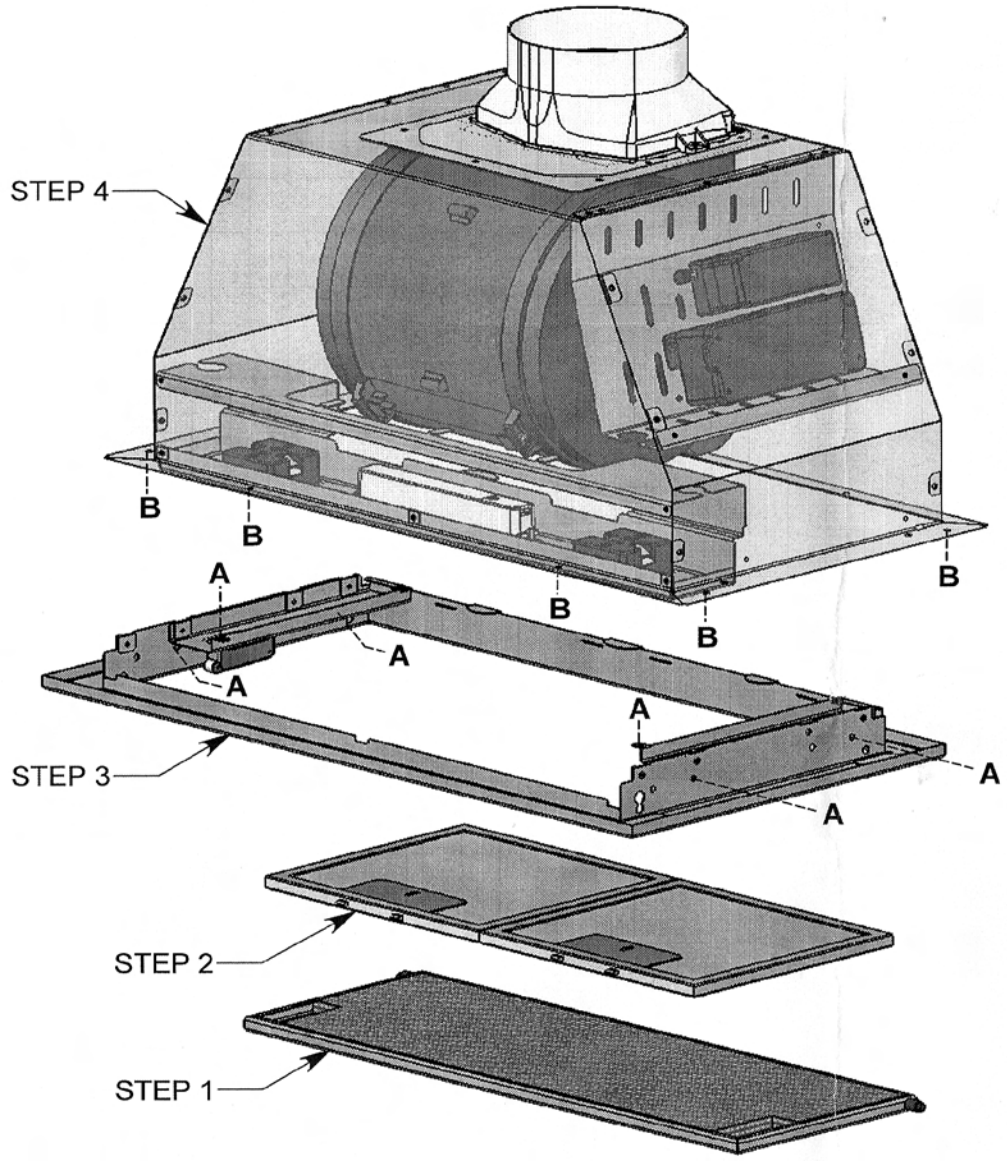
1.) Rimuovere il pannello aspirazione perimetrale dalla sua sede (vedi istruzioni), e sfilare le griglie metalliche.
3.) Togliere il fondello in acciaio inox svitando le 6 viti autofilettanti (A).
4.) Inserire da sotto il gruppo incasso nel mobile e fissarlo tramite 8 viti autofilettanti da legno (B) in dotazione.
5.) Eseguire il collegamento elettrico solo dopo aver disinserito l'alimentazione elettrica.
6.) Riassemblare il tutto con procedura inversa delle Fasi 1-2-3.
7.) Verificare il corretto inserimento del pannello aspirazione perimetrale.