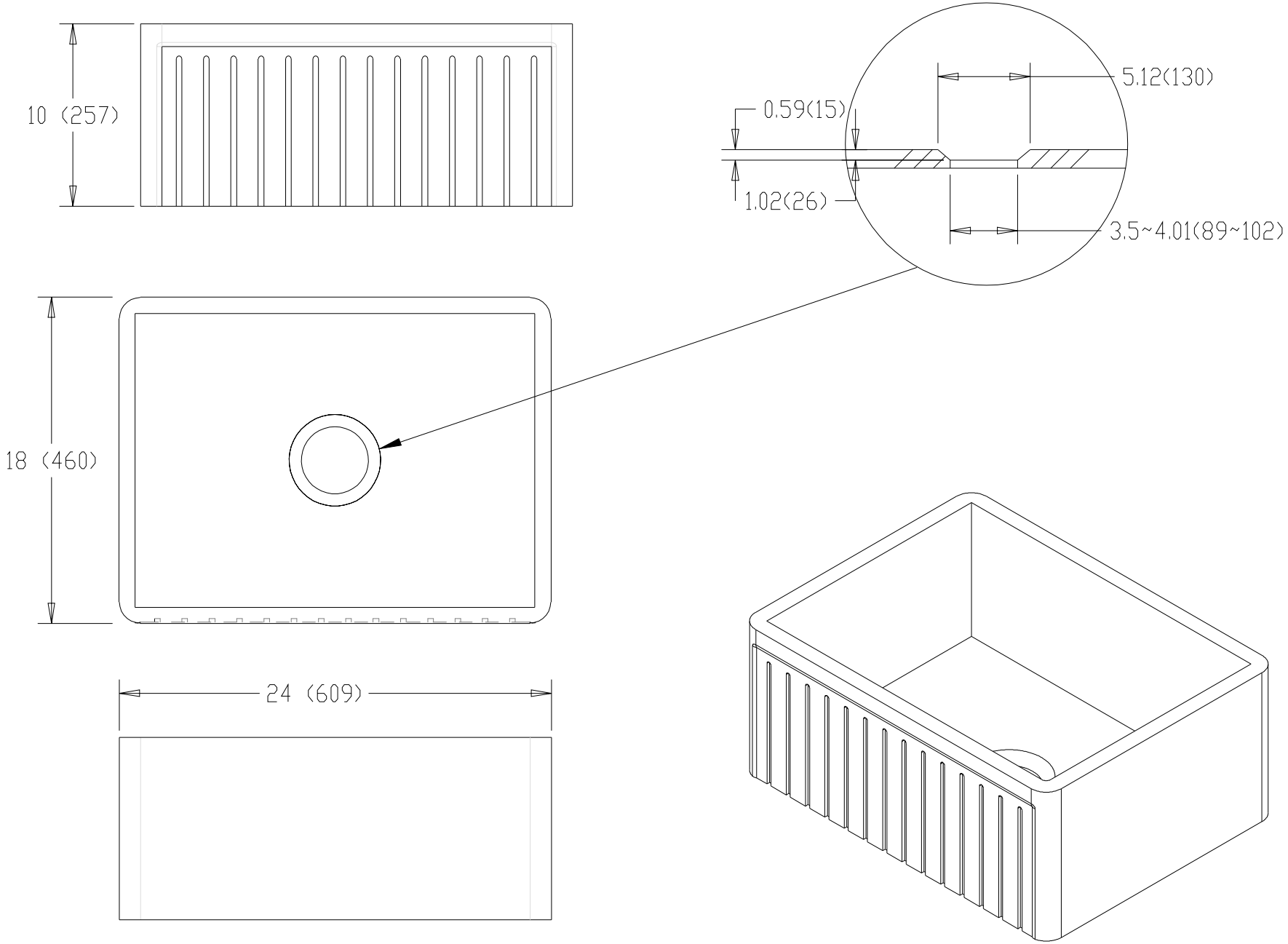
10 (257)
0.59(15)
5.12(130)
1.02(26)
3.5~4.01(89~102)
18 (460)
24 (609)