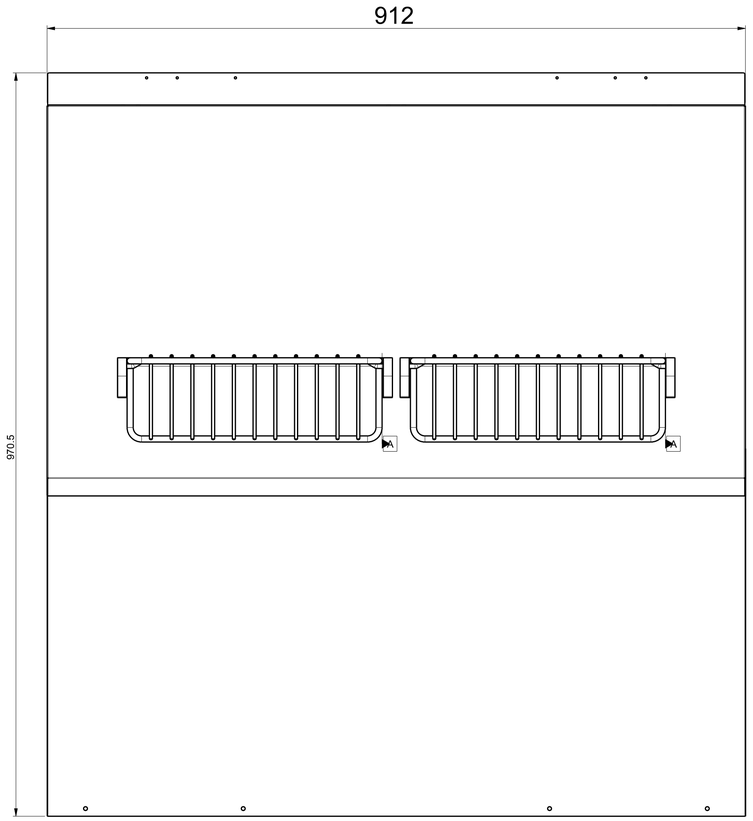

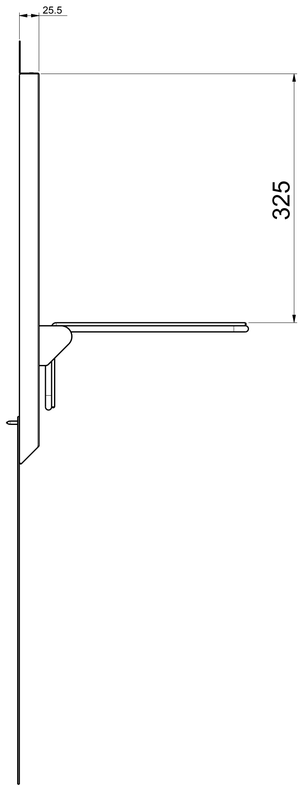

SCALE 1:4

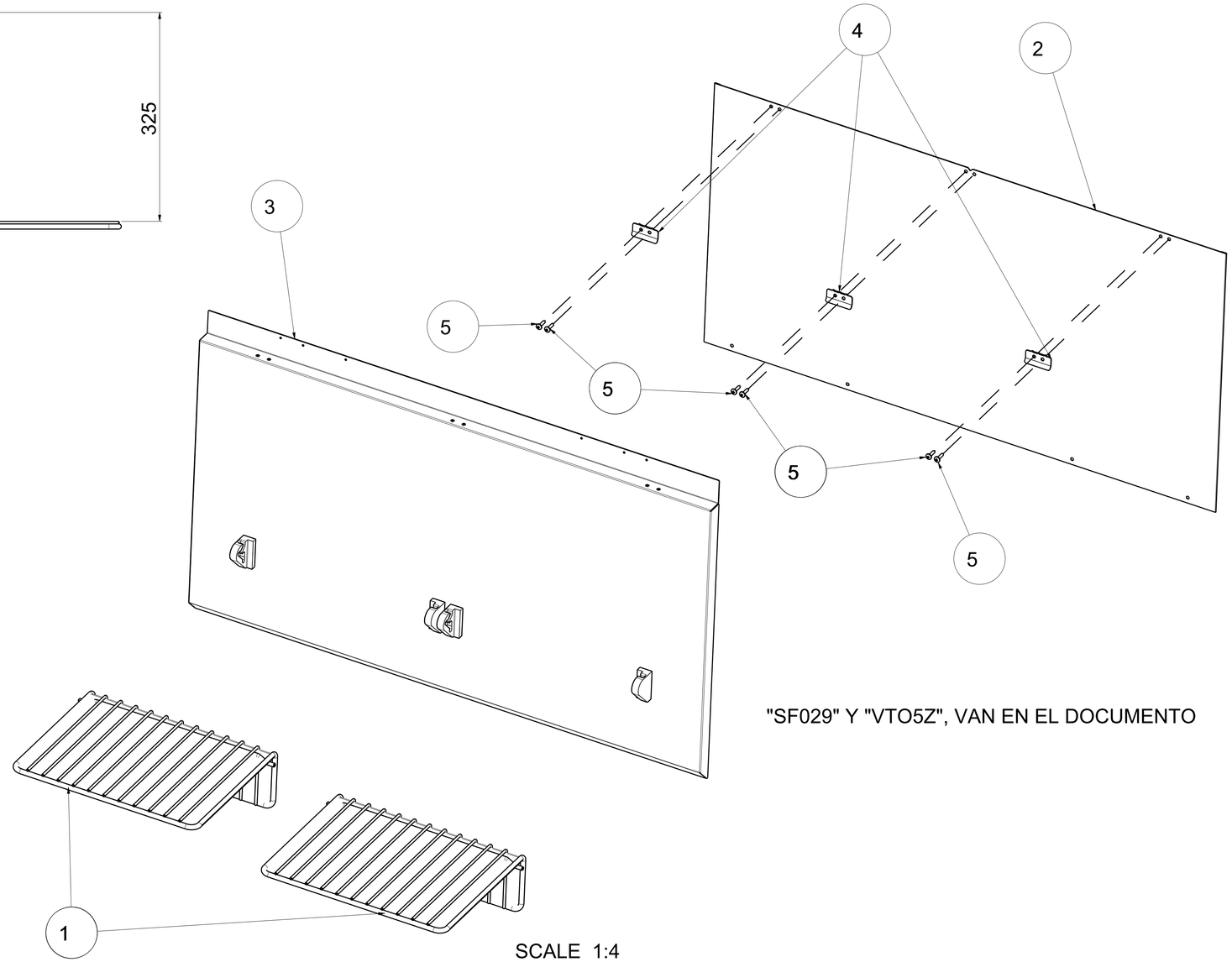

"SF029" Y "VTO5Z", VAN EN EL DOCUMENTO

SCALE 1:4

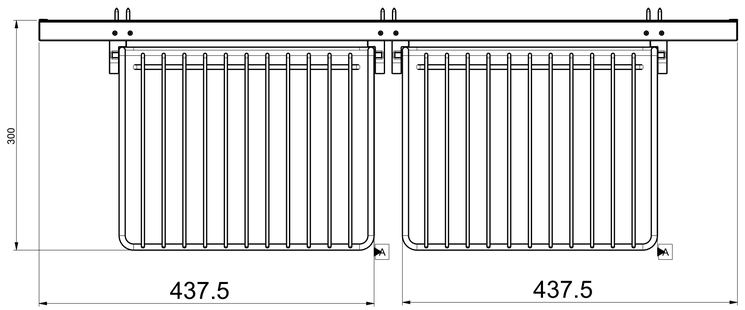

Pos.	Denominazione	Descrizione	Q.ta'
1	MS01P	MENSOLA BACK SPLASH	2
2	PAR_BACK_SPLASH_INF_36_PR03H		1
3	SCH0143331	ASS.SCHI.BACKSPLASH 36' ELICA NA.	1
4	SF029	-	3
5	VT05Z	VILM 4X9 TBF PZ2 ZG LS MT ZB	6

IF09AQA002	REQUISITI QUALITATIVI ESTETICI AESTHETIC QUALITY REQUIREMENTS		
ISO 2768-mk	ISO 2768 GEN TOL CLASS mK		
NR. STD	DESCRIZIONE		
STD. NO.	DESCRIPTION		
STANDARDS APPLICABLI APPLICABLE STANDARDS			

DATA DATE	MODIF. NO MODIF. NO	DESCRIZIONE MODIFICA MODIFICATION DESCRIPTION	DISEGNATO DA DRAWN BY	ESP MOD ESP MOD

Conforme alla Direttiva 2011/65/EC (RoHS) - Compliant with Directive 2011/65/EC (RoHS)

DISEGNATO DA / DRAWN BY	CONTI 26.02.18	SCALA DISEGNO / DRAWING SCALE	1:1	MODELLO / MODEL	BACK SPLASH 36"
APPROVATO DA / APPROVED BY		METRIC		DESCRIZIONE / DESCRIPTION	PANNELLO INF BACK SPLASH 36"
		OVE NON DIVERSAMENTE SPECIFICATO LE DIMENSIONI SONO INDICATE IN MILLIMETRI E LA RUGOSITA' IN MICRON UNLESS OTHERWISE SPECIFIED ALL DIMENSIONS ARE IN MILLIMETRES AND SURFACE FINISH IS IN MICROMETERS			

FOGLIO / SHEET 1 DI / OF 4

SOSTITUISCE / REPLACES

MASSA APPR. / APPROX. MASS [:2] Kg

LE INFORMAZIONI CONTENUTE IN QUESTO DISEGNO SONO CONFIDENZIALI E DI PROPRIETA' DI ELICA S.p.A. e/o SUE CONSOCIATE. OGNI UTILIZZO, ECCETTO QUELLI AUTORIZZATI, E' PROIBITO.

THE INFORMATIONS HEREON ARE CONFIDENTIALLY AND PROPERTY OF ELICA S.p.A. and/or ITS SUBSIDIARIES. ANY USE, EXCEPT THAT FOR IT MAY BE LOANED, IS PROHIBITED.

FIRST ANGLE PROJECTION

STATO / STATE Work in Progress

REVISIONE / REVISION A

LOCAL. PROG.

PROJ. LOCAL.

elica

DISEGNO N. / DRAWING NO. KIT0142867

FORM A-1

20 Drawing

Work in Progress A.4

3D Model

SCOTTA FRIMARIS PRIMARIS DIMENSION (XX)

SCOTTA KUSTOM KUSTOM DIMENSION (XX)

NONTOLERANCE DIMENSIONS

TOLLERANZE GENERALI PER DIMENSIONI ANGOLARI ISO 2768-mK - GENERAL TOLERANCES FOR ANGULAR DIMENSIONS ISO 2768-mK

±0°30'	±0°15'	±0°10'	±0°05'	±0°30'	±0°15'	±0°10'	±0°05'	±0°30'	±0°15'
400<	400÷1000	1000÷3000	3000÷10000	400<	400÷1000	1000÷3000	3000÷10000	400<	400÷1000

TOLLERANZE GENERALI PER DIMENSIONI LINEARI ISO 2768-mK - GENERAL TOLERANCES FOR LINEAR DIMENSIONS ISO 2768-mK

0.5÷3	±0.2	3÷6	±0.5	6÷30	±0.5	30÷120	±0.8	120÷400	±1.2	400÷2000	±2

TOLLERANZE GENERALI PER SMUSSI ISO 2768-mK - GENERAL TOLERANCES FOR CHAMFER DIMENSIONS ISO 2768-mK

0.5÷3	±0.2	3÷6	±0.5

KIT0142867

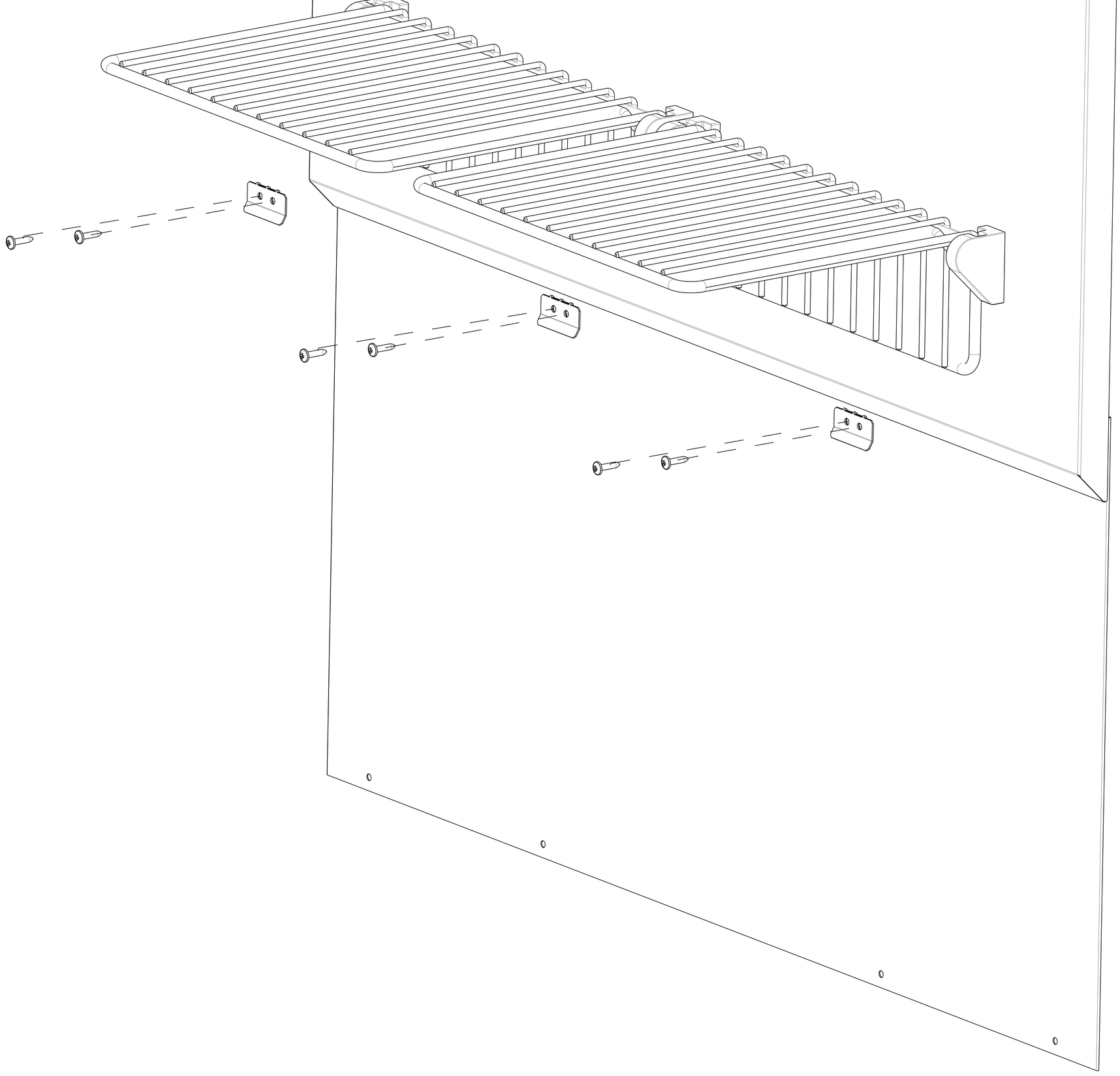

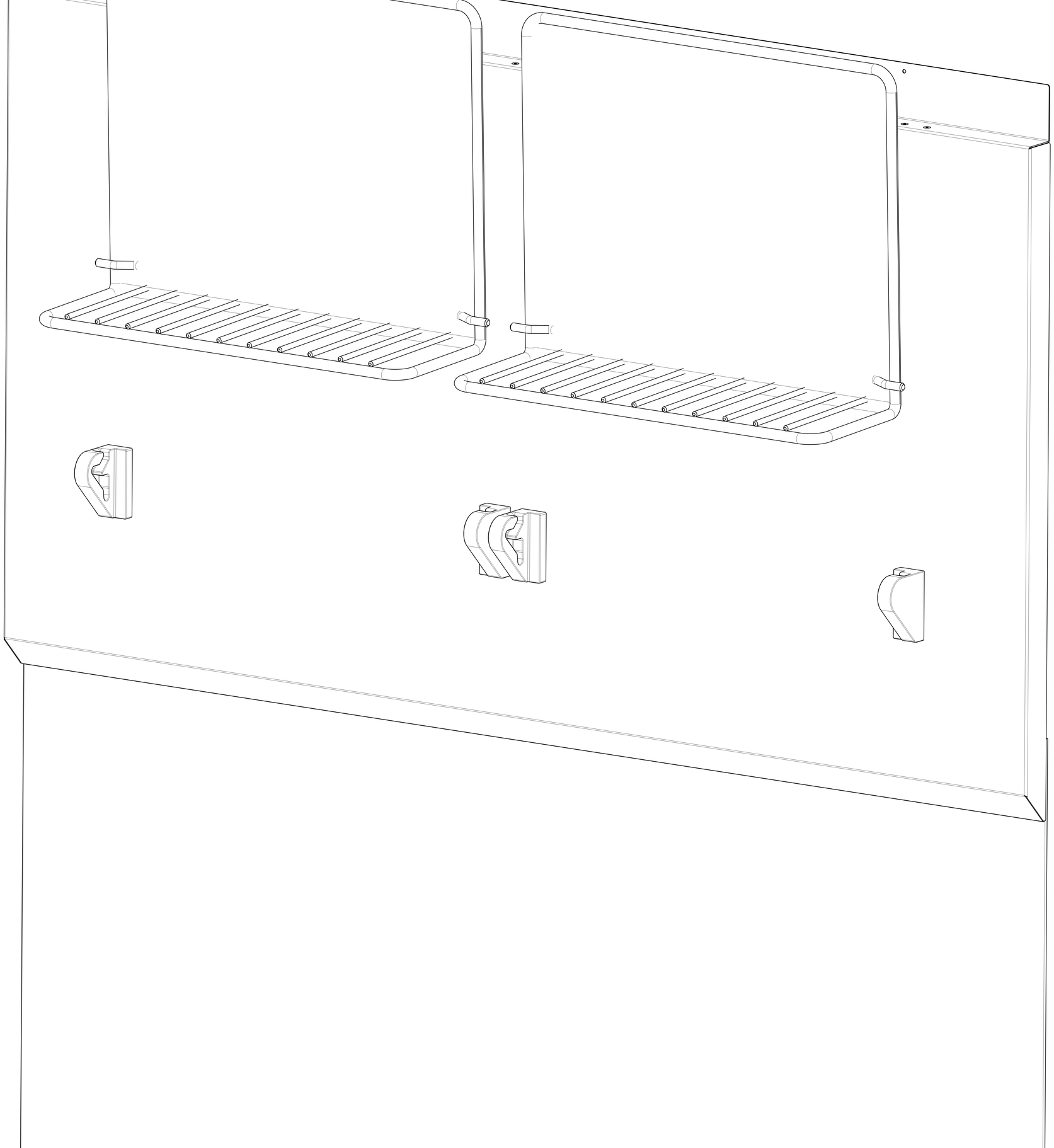

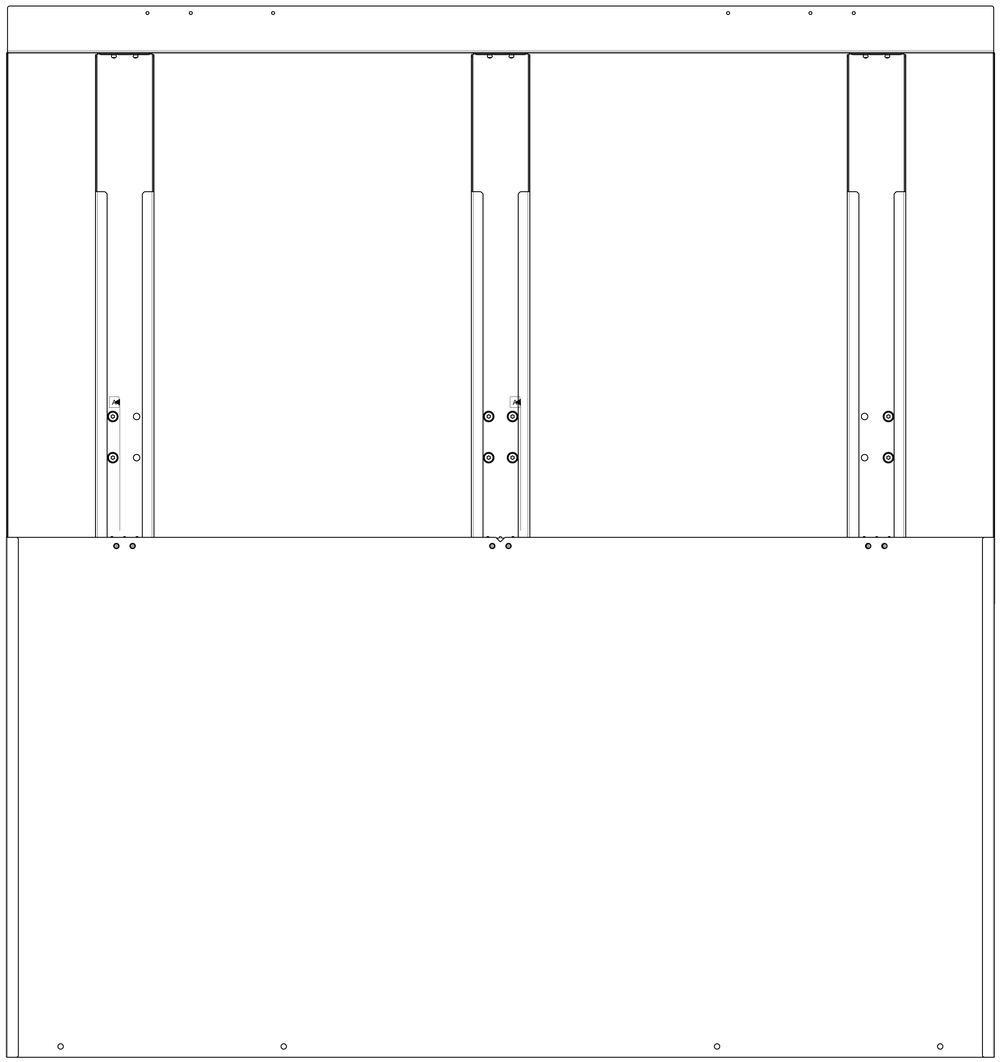

SCALE 1:2