Montageanleitung
Notice d'installation
Assembly instructions
Installatievoorschrift
Istruzioni per il montaggio
Instrucciones de montaje

EB 385/388

Elektro-Einbaubackofen
Four électrique encastrable
Built-in electric oven
Elektrische inbouwoven
Forno elettrico da incasso
Horno eléctrico de empotrar

GAGGENAU

Typenschild

EB 385-110, EB 388-110
Elements 230V AC

400V 2N AC

230V 3AC
Norge

EB 385-210, EB 388-210
Elements 400V AC

400V 3N AC

EB 385/388

D

Montageanleitung **Seite 4 - 5**

CH-Instruktion Nr. 1103 **Seite 6**

F

Notice d'installation **Page 7 - 8**

Instruction CH n° 1103 **Page 9**

GB

Assembly instructions **Page 10 - 11**

NL

Installatievoorschrift **Bladzijde 12 - 13**

I

Istruzioni per il montaggio **Pagina 14 - 15**

Istruzione CH n. 1103 **Pagina 16**

E

Instrucciones de montaje **Página 17- 18**

Montage

D

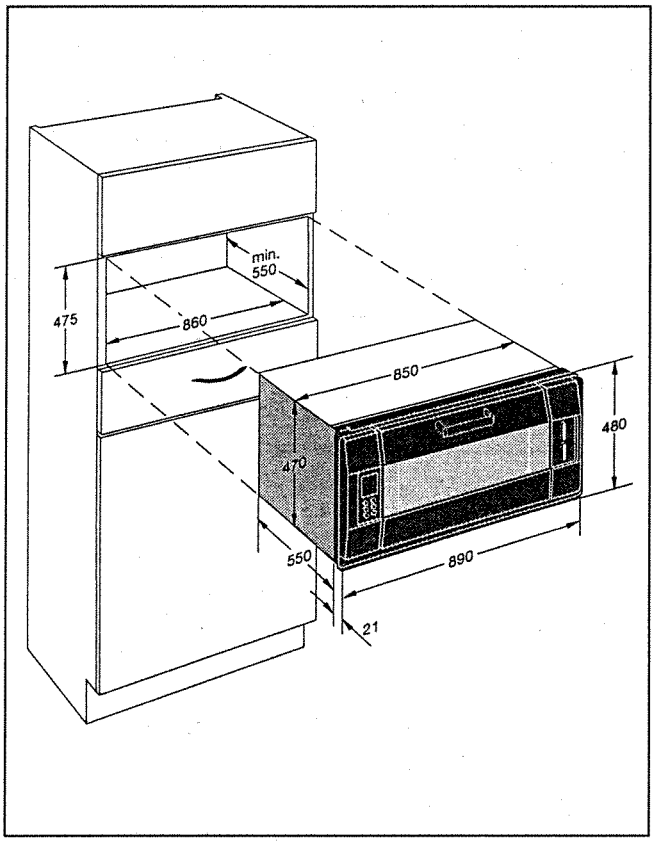

Das Gerät darf nur von einem autorisierten Elektro-Installateur unter Beachtung aller einschlägigen Vorschriften der Stromversorgungsunternehmen sowie der Bauverordnungsvorschriften der Länder vorgenommen werden.

Die nachfolgend genannten Backofen-Typen haben folgenden Anschlußwert:

- EB 385 4850 W
- EB 388 6800 W

Der Installateur ist für das einwandfreie Funktionieren am Aufstellungsort verantwortlich.
Er hat dem Benutzer die Funktionsweise anhand der Bedienungsanleitung zu erklären und ihn darauf hinzuweisen, wie er im Bedarfsfall das Gerät vom Stromnetz trennen kann.
Eventuelle Schäden, die durch Nichtbeachten dieser Anleitung verursacht wurden, können nicht anerkannt werden. Technische Änderungen vorbehalten.

Hinweis:

Bitte entfernen Sie die Klebebänder am Fettfilter (nur bei Backofentyp EB 385 erforderlich), da diese nur als Transportsicherung dienen.

Typenschilder:

Typ EB 385 400 V 2 N~	4850 W Motor 80 W 50 Hz

Typ EB 388 400 V 2 N~	6800 W Motor 140 W 50 Hz

Montage

Anschluß an das Stromnetz

Für den Netzanschluß muß beim Backofentyp
– EB 385 an der Geräterückseite und
– EB 388 an der Seite (rechts)
die Klappe abgeschraubt werden.

Als Netzanschlußleitung muß mindestens der Typ H 05VV-F oder H 05RR-F verwendet werden.

Der Netzanschluß ist entsprechend dem auf der Klappenrückseite aufgeklebten Schaltschema durchzuführen. Das Kabel ist mit Zugentlastung zu sichern.

Klappe wieder anschrauben. Installationsseitig muß eine Trennvorrichtung mit einer Kontaktöffnungsweite von min. 3 mm (z. B. Sicherung oder LS-Schalter) vorgesehen sein. Das Gerät muß geerdet werden. Der Hersteller haftet nicht für Schäden, die durch unsachgemäße Erdung entstehen können.

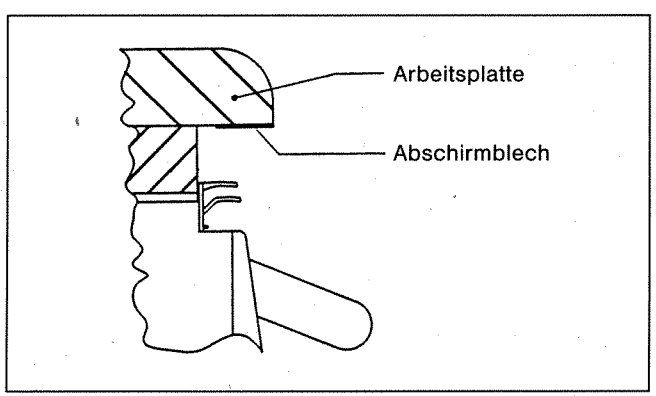

Einbau

Das beigefügte Abschirmblech ist bei wärmeempfindlichen Arbeitsplatten gemäß nebenstehender Abbildung zu montieren.

Das Gerät in das Möbelteil einschieben und mit den beigefügten Holzschrauben an den beiden seitlichen Anschlußleisten oben und unten festschrauben. Nach dem Einbau muß der Berührungsschutz sichergestellt sein, und als letzter Arbeitsgang ist der Backofen auf einwandfreies Funktionieren zu überprüfen.

Für eine Messeschaltung (bei 230 V Anschluß) ist folgendes zu beachten:
Brücke zwischen 4 und 5 entfernen und nur Klemme 1 und 5 anschließen.

CH-Instruktion Nr. 1103

Typ EB 385-2.. 400 V 2-3 N ~ AC	4850 W Motor 80 W 50 Hz

Typ EB 388 400 V 2-3 N ~ AC	6800 W Motor 140 W 50 Hz

CH-Instruktion Nr. 1103

Gaggenau AG
Industriestr. 9
8117 Fällanden
Tel. 01/8 25 05 55

Diese Montageanleitung gilt als Instruktion für den Elektro-Einbaubackofen EB 385/388.

Entgegen den Hausinstallationsvorschriften des SEV Ziffer 47330.1 darf der Backofen in brennbares Material eingebaut werden.

Das zuständige kantonale feuerpolizeiliche Organ bestimmt, ob und wie brennbare Wände, Decken und Böden feuerhemmend verkleidet sein müssen.

Bei Installation gemäß Hausinstallationsvorschriften SEV 1000 erfüllt der Gruppen- oder Verbraucherüberstromunterbrecher die Forderung nach der notwendigen Trennvorrichtung und es ist daher keine zusätzliche Trennvorrichtung erforderlich.

Anschlußkabel: Das Gerät kann direkt mit TT-Kabel oder Drähten in PVC-Schlauch angeschlossen werden (Kabellänge mindestens 1,2 m).

Hinweis:

Das Typenschild ist nach Öffnen der Backofentür auf der linken Seite bei der Elektronik-Anzeige sichtbar.

Installation

F

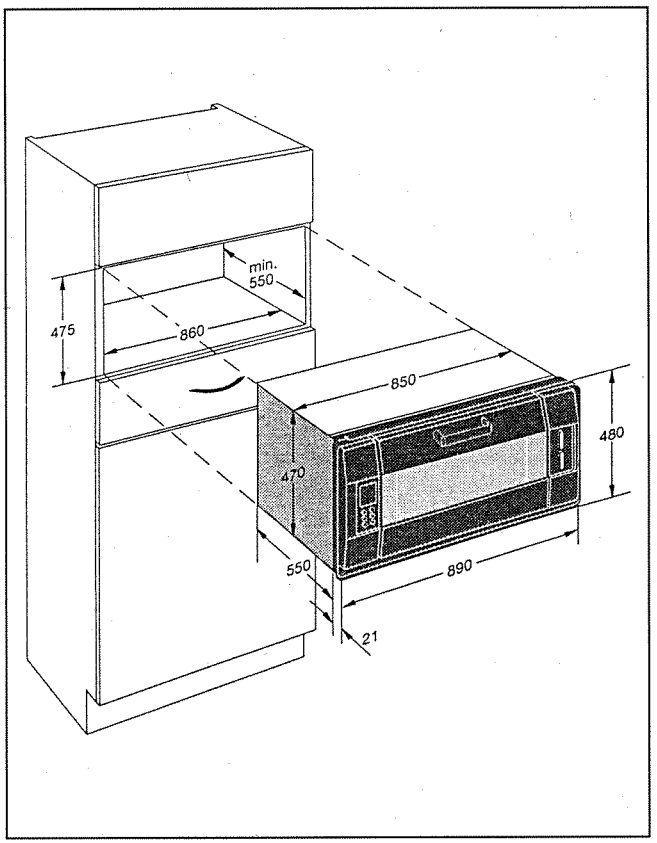

L'appareil doit être installé uniquement par un installateur-électricien agréé, en conformité avec toutes les normes édictées par le distributeur d'électricité et avec les réglementations sur la construction en vigueur dans le pays concerné.

Puissance raccordée des types de four:

- EB 385 4850 W
- EB 388 6800 W

L'installateur est responsable du parfait fonctionnement de l'appareil sur le lieu d'installation. Il doit en expliquer le fonctionnement à l'utilisateur à l'aide de la notice et lui indiquer comment il peut en cas de nécessité isoler l'appareil du secteur électrique.
Les dommages dus à la non-observation de la présente notice ne sont pas reconnus. Sous réserve de modifications techniques.

Remarque:

Veuillez enlever les bandes adhésives du filtre à graisse, car elles servent uniquement de protection pendant le transport.

Plaquettes d'identification:

Type EB 385 400 V 2 N~	4850 W Moteur 80 W 50 Hz

Type EB 388 400 V 2 N~	6800 W Moteur 140 W 50 Hz

Installation

Branchement au secteur

Pour le branchement au secteur, il faut dévisser la trappe située
- à l'arrière de l'appareil pour le type EB 385,
- sur le côté (à droite) de l'appareil pour le type EB 388.

Le câble d'alimentation doit être au moins conforme au type H 05VV-F / H 05RR-F.

Procéder au branchement en respectant le schéma électrique collé sur l'envers de la trappe. Protéger le câble d'un manchon anti-traction.

Revisser la trappe. Côté installation électrique, il faut prévoir un dispositif de sectionnement dont les contacts sont espacés d'au moins 3 mm (fusible ou disjoncteur par exemple). L'appareil doit être mis à la terre. Le fabricant n'est pas responsable des dommages dus à une mise à la terre incorrecte.

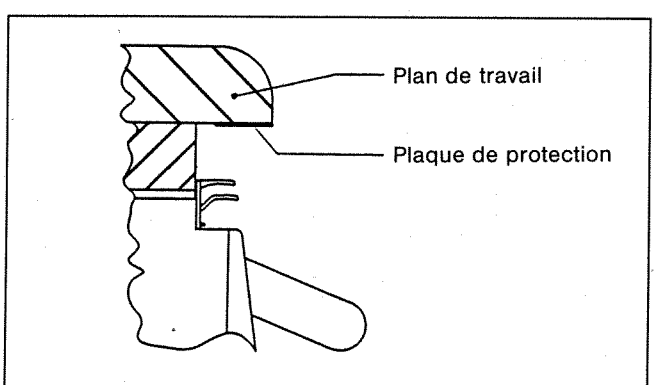

Pose

La plaque de protection fournie est destinée aux plans de travail craignant la chaleur et doit être posée conformément à la figure ci-contre.

Introduire l'appareil dans l'élément et le visser en haut et en bas, aux deux barrettes de raccordement latérales, à l'aide des vis à bois jointes. Après l'encastrement, s'assurer que la protection contre les contacts accidentels est établie. Pour finir, vérifier que le four fonctionne parfaitement.

Pour un montage sur un stand d'exposition (tension 230 V), tenir compte de ce qui suit: enlever le pont situé entre 4 et 5 et brancher uniquement les bornes 1 et 5.

Instruction CH n° 1103

Type EB 385-2.. 400 V 2-3 N ~ AC	4850 W Moteur 80 W 50 Hz

Type EB 388 400 V 2-3 N ~ AC	6800 W Moteur 140 W 50 Hz

Instruction CH n° 1103

Gaggenau AG
Industriestr. 9
8117 Fällanden
Tél. 01/8 25 05 55

Cette notice d'installation sert d'instruction pour le four électrique encastrable EB 385/388.

Contrairement aux prescriptions d'installation domestique du paragraphe 47330.1 de SEV, le four peut être encastré dans un matériau inflammable.

L'autorité cantonale compétente pour les incendies décide s'il faut protéger les cloisons, plafonds et planchers inflammables avec un garnissage coupe-feu et si oui, comment.

Si l'installation est conforme aux prescriptions d'installation domestique SEV 1000, le disjoncteur de groupe ou de consommateur équivaut au sectionneur exigé, et aucun dispositif de sectionnement supplémentaire n'est nécessaire.

Cordon d'alimentation: l'appareil peut être raccordé directement au câble TT ou à des fils logés dans une gaine en PVC (longueur minimale du câble 1,2 m).

Remarque:

Après ouverture de la porte du four, la plaquette d'identification est visible sur le côté gauche de l'afficheur électronique.

Assembly

GB

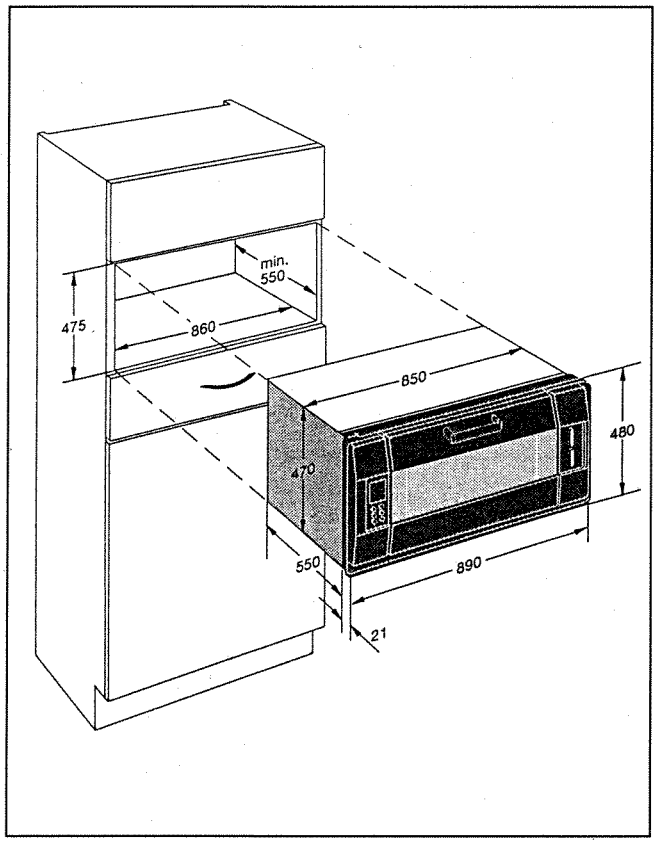

The appliance must only be installed by an authorised electrical fitter, who must observe all applicable regulations of the power supply companies and the regional construction regulations.

The oven types stated below have the following ratings:

- EB 385 4850 W
- EB 388 6800 W

The electrician is responsible for perfect functioning of the appliance at the place where it is installed. He must explain its mode of operation to the user with reference to the operating instructions and must also explain how to isolate the appliance from the power mains if the need should ever arise.
No warranty claims can be lodged for possible damage resulting from failure to observe these instructions. Technical modifications reserved.

Note:

Please remove the adhesive strips from the grease filter as these serve only as securing elements during transport.

Rating plates:

Type EB 385 400 V 2 N~	4850 W Motor 80 W 50 Hz

Type EB 388 400 V 2 N~	6800 W Motor 140 W 50 Hz

Assembly

Connection to the power mains

For connection to the power mains, the flap
– on the rear of the EB 385 oven type and
– on the (right) side of the EB 388 oven type
must be unscrewed.

The mains connecting cable must at least correspond to type H 05VV-F / H 05RR-F.

Connect the oven to the mains with reference to the wiring schematic on the rear of the flap. Secure the cable with pull relief.

Screw the flap on again. An isolating device with a contact gap of at least 3 mm (e.g. a fuse or a circuit-breaker) must be installed on the premises. The appliance must be earthed. The manufacturer cannot assume any liability for damage that might result from improper earthing.

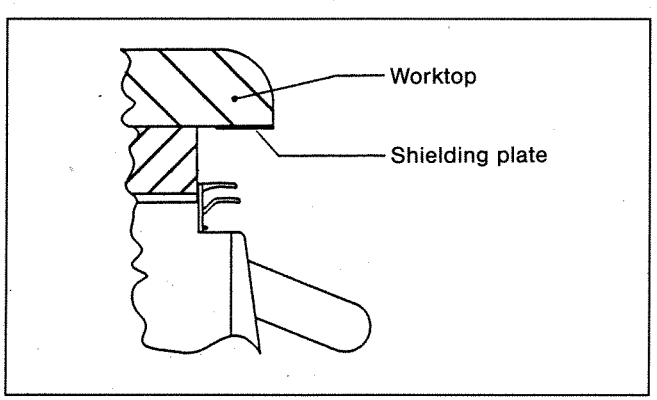

Installation

If the worktop is sensitive to heat, the included shielding plate must be mounted as shown in the adjacent illustration.

Slide the appliance into the item of furniture where it is to be installed and bolt it firmly to the two trims on the top and bottom sides using the included wood screws. Shock hazard protection must be guaranteed after installation. Finally, check perfect functioning of the oven.

To establish a measurement circuit (when connecting the oven to 230 V), pay attention to the following:
Remove the jumper between terminals 4 and 5 and connect terminals 1 and 5 only.

Montage

NL

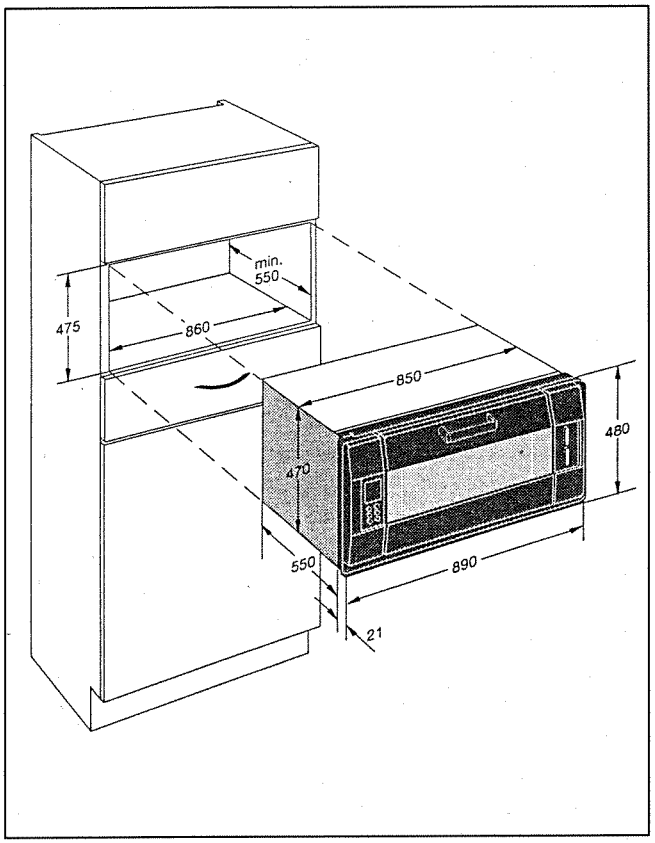

Het apparaat dient uitsluitend door een erkende elektro-installateur te worden aangesloten, in overeenstemming met de voorschriften van het elektriciteitsbedrijf, alsmede met de betreffende landelijke bouwvoorschriften.

De aansluitwaarde van de volgende oventypen bedraagt:

- EB 385 4850 W
- EB 388 6800 W

De installateur is voor het correcte functioneren in de betreffende ruimte verantwoordelijk. Hij dient de gebruiker de functie van het apparaat aan de hand van de gebruiksaanwijzing uit te leggen. Aan de gebruiker moet worden uitgelegd hoe het apparaat spanningsvrij gemaakt kan worden.
Schade ontstaan door het niet volgen van de gebruiksaanwijzing wordt niet vergoed. Technische wijzigingen voorbehouden.

Let op!

Verwijder de kleefstrips op het vetfilter. Deze dienen alleen voor het transport.

Typeplaatjes:

Type EB 385 400 V 2 N wisselstrom	4850 W Motor 80 W 50 Hz

Type EB 388 400 V 2 N wisselstrom	6800 W Motor 140 W 50 Hz

Montage

Elektrische aansluiting

Voor de aansluiting op de netspanning moet bij oventype
– EB 385 de klep aan de achterkant en bij
– EB 388 de klep aan de zijkant (rechts)
worden losgeschroefd.

De aansluitkabel dient tenminste van het type H05VV-F / H05RR-F te zijn.

De aansluiting dient overeenkomstig het schakelschema, dat zich op de achterkant van de klep bevindt, te geschieden. De kabel dient van een trekontlasting te worden voorzien.

Schroef de klep weer vast. Aan de installatiezijde dient een schiedingsinrichting met minimaal 3 mm contactafstand te worden aangebracht (bijv. een zekering of een groepschakelaar). Het apparaat dient te worden geaard. De fabrikant is niet aansprakelijk voor schade als gevolg van incorrecte aarding.

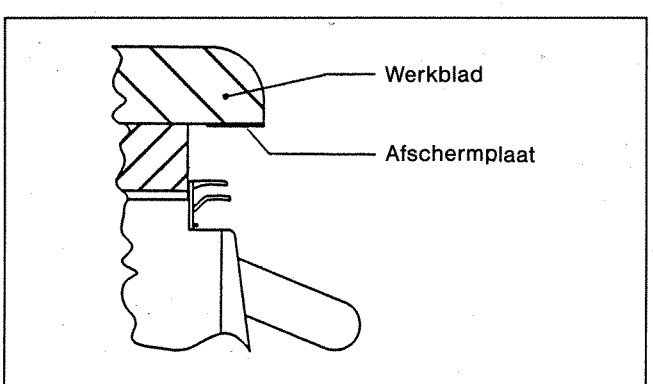

Inbouw

De bijgevoegde afschermplaat dient bij warmtegevoelige werkbladen overeenkomstig de nevenstaande afbeelding te worden gemonteerd.

Schuif het apparaat in de betreffende keukenkast en schroef het vast met de bijgeleverde houtschroeven (aan de beide zijdelingse aansluitstrips boven en onder). Na het inbouwen dient het apparaat aanrakingsveilig te zijn. Controleer tenslotte of de oven correct functioneert.

Bij een beursaansluiting (bij 230 V) dient u met het volgende rekening te houden:
verwijder de brug tussen 4 en 5 en sluit alleen de klemmen 1 en 5 aan!

Istruzioni per il montaggio

I

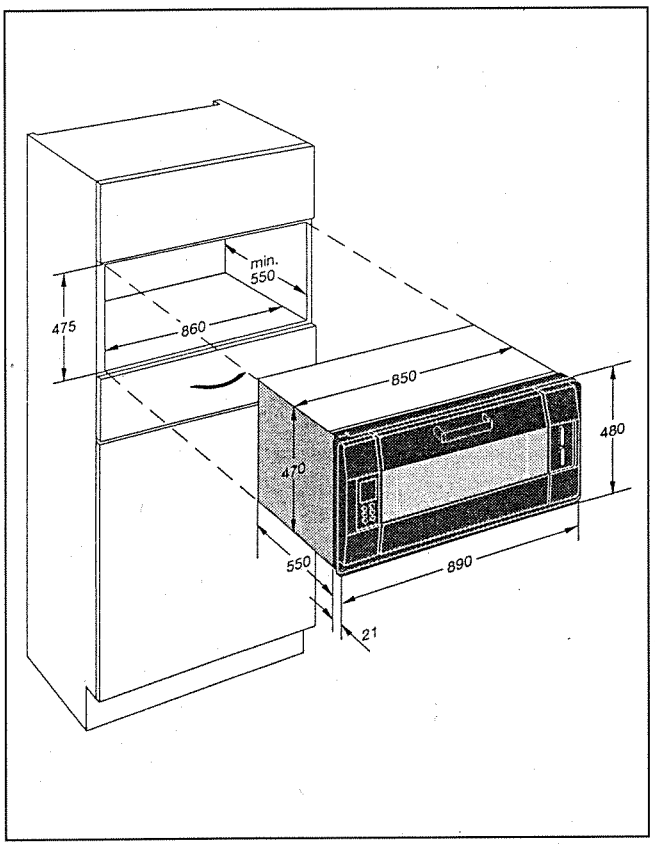

L'apparecchio dovrà essere collegato solo ed esclusivamente da un elettricista autorizzato in rispetto delle norme pertinenti emesse dall'impresa erogatrice di energia elettrica nonché delle norme nazionali.

I modelli qui elencati hanno i seguenti valori di allacciamento:

- EB 385 4850 W
- EB 388 6800 W

L'installatore è responsabile del perfetto funzionamento in sito. Egli è tenuto a spiegare all'utente, in base al manuale d'uso, come far funzionare l'apparecchio e come staccarlo dalla rete in caso di necessità.
I danni provocati dall'inosservanza delle presenti indicazioni non vengono riconosciuti. Con riserva di modifiche tecniche.

Indicazione:

Eliminare i nastri adesivi dal filtro, poiché questi servono solo per il trasporto.

Targhetta dell'apparecchio:

Tipo EB 385 400 V 2 N~	4850 W Motore 80 W 50 Hz

Tipo EB 388 400 V 2 N~	6800 W Motore 140 W 50 Hz

Istruzioni per il montaggio

Allacciamento alla rete

Per collegare l'apparecchio alla rete è necessario svitare il coperchio che per il modello
– EB 385 è collocato sul retro e per il modello
– EB 388 lateralmente (destra).

Il cavo per il collegamento alla rete deve corrispondere almeno al tipo H05VV-F / H05RR-F.

Realizzare il collegamento in base allo schema incollato sul retro del coperchio. Assicurare il cavo con uno scarico della trazione.

Rimontare il coperchio. Su lato installazione deve essere previsto un dispositivo di separazione con una distanza tra i contatti di almeno 3 mm (ad es. fusibile oppure interruttore automatico). L'apparecchio deve essere messo a massa. Il fabbricante non risponde di danni che possono derivare da una messa a massa impropria.

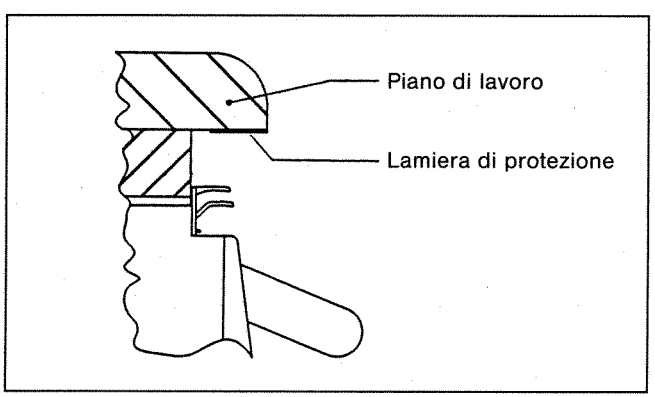

Installazione

In presenza di piani di lavoro sensibili al calore, la lamiera di protezione fornita in dotazione deve essere montata in base alla figura accanto.

Inserire l'apparecchio nel mobile e fissarlo in alto ed in basso sui due listelli laterali con le viti per legno fornite in dotazione. Dopo l'incasso deve essere garantita la protezione contro le scariche. Infine controllare il corretto funzionamento del forno.

Per un circuito di misura (allacciamento a 230 V) osservare quanto segue:
eliminare il ponticello tra 4 e 5 e collegare solo i morsetti 1 e 5.

Istruzione CH n. 1103

Tipo EB 385-2.. 400 V 2-3 N~AC	4850 W Motore 80 W 50 Hz

Tipo EB 388 400 V 2-3 N~AC	6800 W Motore 140 W 50 Hz

Istruzione CH n. 1103

Gaggenau AG
Industriestr. 9
8117 Fällanden
Tel. 01/8 25 05 55

Le presenti istruzioni per il montaggio forniscono le indicazioni necessarie relative al forno elettrico da incasso EB 385/388.

Contrariamente a quanto indicato dalle norme sull'installazione in casa emesse dalla SEV, punto 47330.1 il forno può essere installato in mobili realizzati con materiale infiammabile.

L'organo cantonale responsabile dei vigili del fuoco definisce se e in che misura pareti, soffitti e pavimenti devono essere rivestiti con materiale ignifugo.

Nell'ambito di un'installazione in rispetto delle norme sull'installazione in casa SEV 1000 il salvamotore per gruppi o utenze soddisfa le richieste relative al dispositivo di separazione richiesto rendendo superfluo un ulteriore dispositivo del genere.

Cavo di allacciamento: l'apparecchio può essere collegato direttamente con un cavo TT o fili in un tubo flessibile di pvc (lunghezza minima dei cavi: 1,2 m).

Indicazione:

La targhetta dell'apparecchio è visibile dopo aver aperto lo sportello del forno, a sinistra vicino all'indicazione elettronica.

Montaje

E

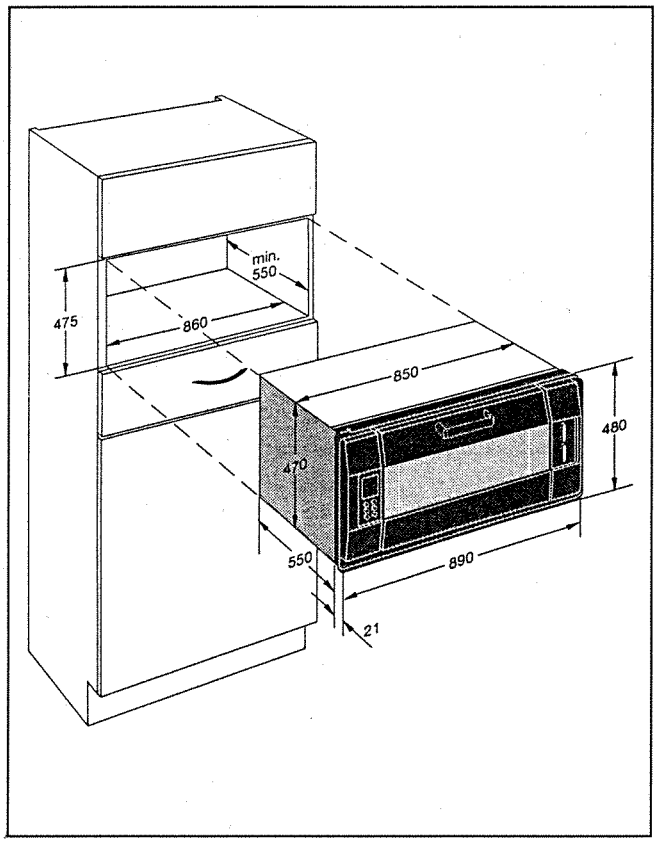

El aparato únicamente podrá ser puesto en servicio por un instalador electricista autorizado, teniendo en cuenta toda la normativa vigente de la compañía suministradora de energía eléctrica, así como la normativa de construcción nacional del país.

Los tipos de hornos reseñados a continuación disponen del siguiente valor de conexión:

– EB 385 4850 W
– EB 388 6800 W

El instalador es responsable del correcto funcionamiento en el lugar de emplazamiento. Deberá explicarse al usuario el funcionamiento mediante las instrucciones de utilización. Deberá indicarse cómo debe desconectarse el aparato en caso necesario de la corriente eléctrica.
La garantía no cubrirá los daños originados por la inobservancia de estas instrucciones. Reservado el derecho a modificaciones técnicas.

Indicación:

Rogamos que retire las cintas adhesivas del filtro antigrasa ya que únicamente sirven como protección en el transporte.

Placas de características:

Tipo EB 385 400 V 2 N~	4850 W Motor 80 W 50 Hz

Tipo EB 388 400 V 2 N~	6800 W Motor 140 W 50 Hz

Montaje

Conexión a la red eléctrica

Para la conexión a la red eléctrica deberá desenroscar la tapa para los tipos de hornos
- EB 385 en el lado posterior del aparato y
- EB 388 en el lateral (derecho).

El cable de conexión a la red deberá ser por lo menos equivalente al tipo H 05VV-F / H 05RR-F.

La conexión a la red eléctrica se efectuará según el esquema del circuito eléctrico pegado en el lado posterior de la tapa. El cable dispondrá además de protección contra tirones.

Atornillar de nuevo la tapa. De lado instalación deberá ir provisto de dispositivo de corte con una apertura de contacto de 3 mm como mínimo (p. ej. fusible ó magnetotérmico LS). El aparato debe estar puesto a tierra. El fabricante no se responsabiliza por los posibles daños derivados de una toma de puesta a tierra insuficiente.

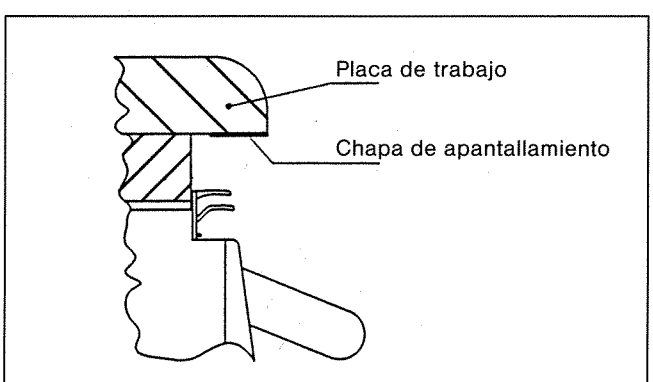

Montaje empotrado

La chapa de apantallamiento adjunta, deberá montarse con placas de trabajo sensibles al calor según la figura anexa.

Insertar el aparato en el mueble de madera y fijarlo con los tornillos adjuntos en la parte superior e inferior de las pletinas de conexión laterales. Tras el montaje empotrado deberá quedar asegurada la protección contra contacto, y como último proceso operativo la comprobación de un funcionamiento correcto.

En la conexión de un circuito de medida (con 230 V de conexión) se deberá observar:
Retirar el puente entre 4 y 5 y conectar únicamente la regleta 1 y 5.

Printed in Germany № 3.4588.44 7.96 SK

GAGGENAU

GAGGENAU HAUSGERÄTE GMBH
P.O. BOX 10 02 50 · D-80076 MÜNCHEN
☏ (0 89) 45 90-01
FAX (0 89) 45 90-23 47

GAGGENAU

GAGGENAU HAUSGERÄTE GMBH
P.O. BOX 12 60 · D-76568 GAGGENAU, GERMANY
☏ (0 72 25) 65-0 · FAX (0 72 25) 65-101
☏ (0 18 01) 11 22 11 (KUNDENDIENST) · ☏ (0 18 01) 33 53 04 (ERSATZTEILE)