STACKING KIT INSTALLATION INSTRUCTIONS (MAH6700 washer & MDE6700 dryer only)
INSTRUCTIONS D'INSTALLATION DES ÉLÉMENTS DE LA TROUSSE DE SUPERPOSITION (laveuse MAH6700 et sécheuse MDE6700 uniquement)
INSTRUCCIONES DE INSTALACIÓN DEL KIT DE APILAMIENTO (sólo lavadora MAH6700 y secadora MDE6700)

⚠ ***WARNING : This kit is not to be used for stacking a gas dryer. Additional gas hook-up components are required.***
AVERTISSEMENT : Ce kit ne doit pas être utilisé pour une superposition du sécheuse de gaz. Des éléments de connexion supplémentaires sont nécessaires.
ADVERTENCIA : Este kit no se usa para el apilamiento de una secadora de gas. Se necesitan componentes de conexión de gas adicionales.

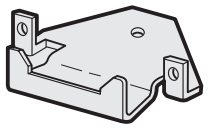

Dryer Rear Bracket
Support arrière de fixation pour la sécheuse
Ménsula trasera de la secadora

Washer Rear Bracket
Support arrière de fixation pour la laveuse
Ménsula trasera de la lavadora

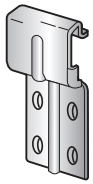

Dryer/Sécheuse/Secadora

Step 1: Place cover (cloth, cardboard, or carpeting) on floor surface to avoid damage.
Étape 1: Placer une protection (tissu, carton ou morceau de moquette) sur le sol pour éviter tout dommage.
Paso 1: Cubra la superficie del piso (tela, cartón o alfombra) para evitar daños.

Step 2: Lay the dryer on its side (not front or back).
Étape 2: Basculer la sécheuse sur le côté (pas sur la partie avant ou arrière).
Paso 2: Coloque la secadora de lado (no sobre el frente ni la parte posterior).

⚠ **Caution** : Two people are required to lift the dryer on to the washer.
Attention : Le sécheuse doit être placé sur le laveuse par deux personnes.
Precauciòn : Se necesitan dos personas para levantar la secadora y colocarla sobre la lavadora.

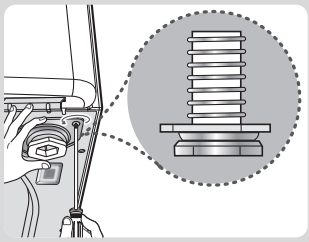

Step 3: Unscrew and disassemble the four leg assemblies.
Étape 3: Dévisser les quatre pieds et les retirer.
Paso 3: Desatornille y desarme los cuatro montajes de las patas.

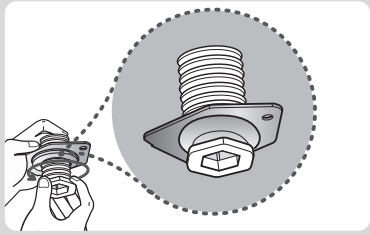

Step 4: Disassemble each leg from the bracket. Then flip the bracket over and remount onto the leg.
Étape 4: Retirer chaque pied de son support. Ensuite, retourner le support et le remonter sur le pied.
Paso 4: Separe cada pata de la ménsula. Luego dé vuelta la ménsula y vuelva a adjuntarla a la pata.

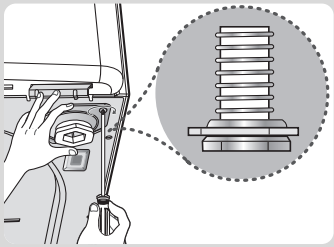

Step 5: Reassemble each leg and bracket into the dryer base.
Étape 5: Remonter les pieds avec leurs supports dans la base de la sécheuse.
Paso 5: Vuelva a colocar cada pata y ménsula en la base de la secadora.

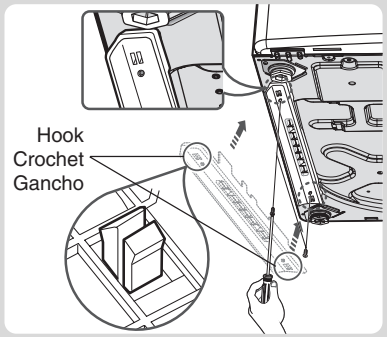

Step 6: Snap the stacking supports into the rectangular holes in the dryer base and secure those with two screws.
Étape 6: Enfoncez les supports de superposition dans les orifices rectangulaires de la base du lave-linge et fixez-les à l'aide de deux vis.
Paso 6: Enganche los soportes de apilamiento en los orificios rectangulares en la base de la secadora y asegúrelos con dos tornillos.

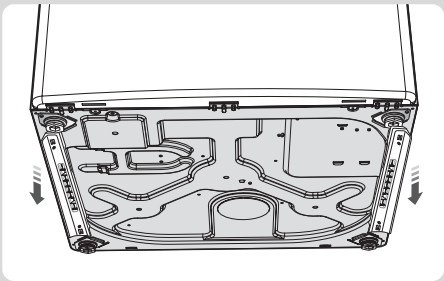

Step 7: Bottom view of the dryer after assembling the stacking kit supports to the dryer base.
Étape 7: Vue de dessous de la sécheuse une fois les supports de fixation montés sur la base de la sécheuse.
Paso 7: Vista inferior de la secadora después de colocar los soportes del kit de apilamiento en la base de la secadora.

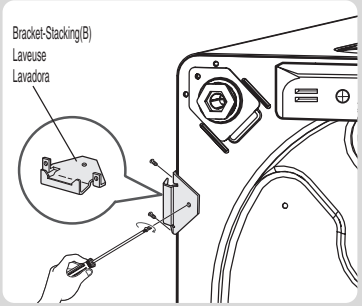

Step 8: Assemble the dryer brackets to the bottom rear edge of base.
Étape 8: Fixer les supports de fixation sur le bord inférieur arrière de la base de la sécheuse.
Paso 8: Coloque las ménsulas de la secadora en el borde inferior trasero de la base.

Washer/Laveuse/Lavadora

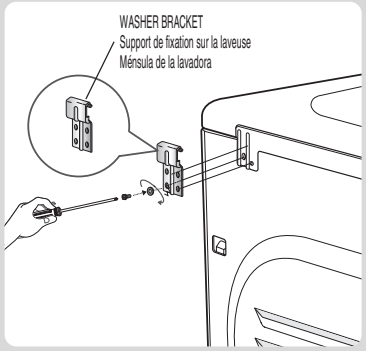

Step 9: Remove one top cover mounting screw, position bracket and secure with washer and same hex-head screw.
Étape 9: Retirez une vis de fixation du plateau supérieur, positionnez le support et fixez-le à l'aide d'une rondelle et de la même vis hexagonale.
Paso 9: Quite un tornillo del montaje de la cubierta superior, coloque la ménsula y asegúrela con la arandela y con el mismo tornillo de cabeza hexagonal.

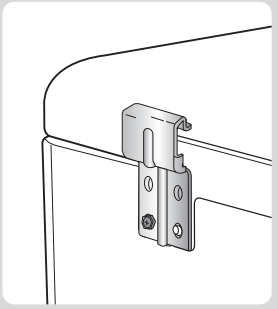

DC68-01052D REV(0.0)

STACKING KIT INSTALLATION INSTRUCTIONS (MAH6700 washer & MDE6700 dryer only)
INSTRUCTIONS D'INSTALLATION DES ÉLÉMENTS DE LA TROUSSE DE SUPERPOSITION (laveuse MAH6700 et sécheuse MDE6700 uniquement)
INSTRUCCIONES DE INSTALACIÓN DEL KIT DE APILAMIENTO (sólo lavadora MAH6700 y secadora MDE6700)

Stack/Superposer/Apilar

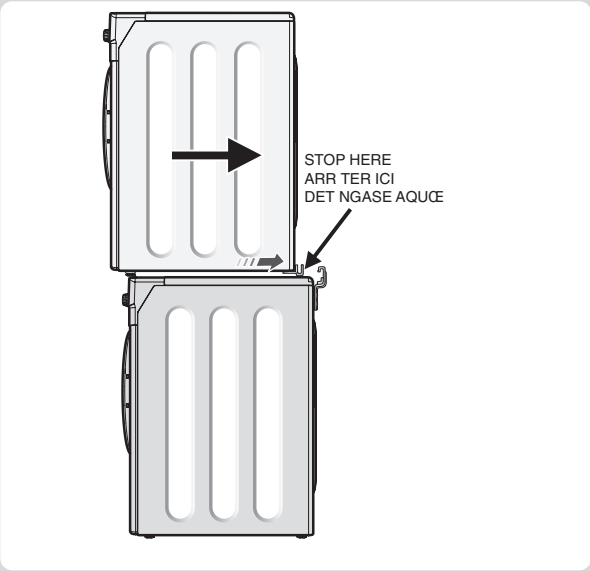

Step 10: Lift and position dryer into the position shown above. Position the unit close to the washer brackets. Doing so will minimize potential scratching of washer top cover.
Étape 10 : Soulever la sécheuse et la placer dans la position illustrée ci-dessus. Placer la sécheuse le plus près possible des supports de fixation de la laveuse. Cela permet de réduire les rayures du recouvrement de la laveuse.
Paso 10: Levante y coloque la secadora en la posición que se muestra arriba. Coloque la unidad cerca de las ménsulas de la lavadora. Hacerlo minimizará los posibles rayones de la cubierta superior de la lavadora.
Preparing: Need to have five(5) inches of clearance behind the dryer and four(4) inches above the dryer when you tip the dryer up to hook the dryer stacking hooks into the washer stacking hooks.
Préparation: Pour enclencher les supports de la sécheuse dans ceux de la laveuse, il faut avoir un espace libre de cinq (5) pouces à l'arrière de la sécheuse et de quatre (4) pouces au-dessus.
Preparación: Debe tener cinco (5) pulgadas de espacio libre detrás de la secadora y cuatro (4) pulgadas sobre la secadora cuando la inclina para trabar los ganchos de apilamiento de la secadora con los ganchos de apilamiento de la lavadora.

STACKING KIT COMPONENTS:
ÉLÉMENTS CONTENUS DANS LA TROUSSE DE SUPERPOSITION:
COMPONENTES DEL KIT DE APILAMIENTO:

Stacking Support Guides(2)	-34001449	Screws-Phillips-Pan Head(10)	-6006-001174
Supports de guidage (2)	-34001449	Vis à tête cylindrique Philips (10)	-6006-001174
Guías de soporte de apilamiento (2)	-34001449	Tornillos – Phillips – Cabeza plana (10)	-6006-001174
Dryer Rear Brackets(2)	-34001450	Screws-Hex Head(2)	-34001382
Supports arrières de fixation pour la sécheuse (2)	-34001450	Vis à tête hexagonale (2)	-34001382
Ménsulas traseras de la secadora (2)	-34001450	Tornillos – Cabeza hexagonal (2)	-34001382
Washer Rear Brackets(2)	-34001451	Washer(2)	
Supports arrières de fixation pour la laveuse (2)	-34001451	Rondelle(2)	
Ménsulas traseras de la lavadora (2)	-34001451	Arandela(2)	

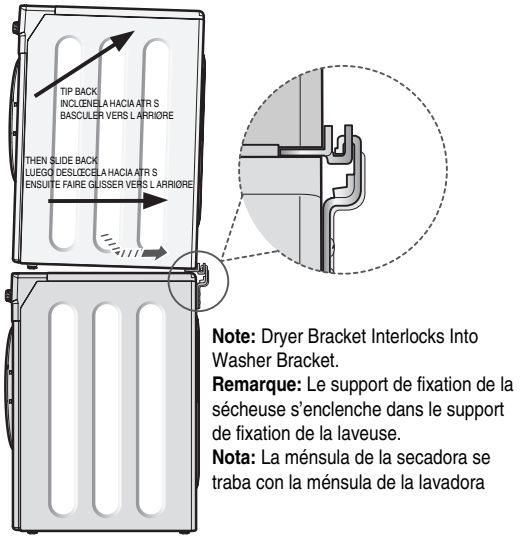

Note: Dryer Bracket Interlocks Into Washer Bracket.
Remarque: Le support de fixation de la sécheuse s'enclenche dans le support de fixation de la laveuse.
Nota: La ménsula de la secadora se traba con la ménsula de la lavadora

Step 11: Tilt the front of the dryer toward the rear and slide the whole dryer back so the dryer brackets interlock into the washer brackets, per drawing above. Once interlocked, gently lower the front of the dryer down onto the washer.
Étape 11: Incliner la sécheuse vers l'arrière et faites-la glisser jusqu'à ce que les supports de la sécheuse s'enclenchent dans ceux de la laveuse, conformément à l'illustration ci-dessus. Une fois que les supports sont enclenchés les uns dans les autres, abaisser la sécheuse sur la laveuse.
Paso 11: Incline la parte delantera de la secadora hacia atrás y deslice la parte posterior de la secadora para que las ménsulas de la secadora se traben con las ménsulas de la lavadora, como lo indica la figura de arriba. Una vez que se traba, baje suavemente el frente de la secadora sobre la lavadora.

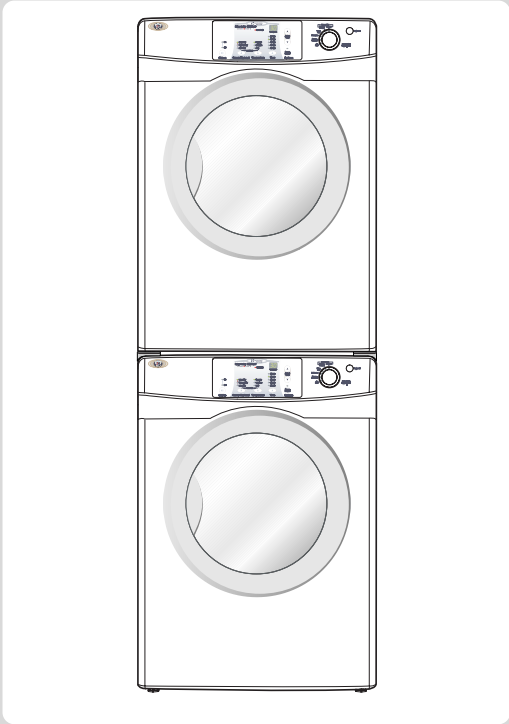

Step 12: Stacked Unit is now ready to be installed. Refer to detailed installation instructions packed with products.
Étape 12: L'unité complète est maintenant prête pour l'installation. Se reporter aux instructions détaillées livrées avec les machines.
Paso 12: La unidad apilada ya está lista para ser instalada. Remítase a las instrucciones de instalación detalladas incluidas con los productos.