AGA CITY24

Guide d'installation

VEUILLEZ LIRE CES INSTRUCTIONS AVANT D'ÉVALUER LE SITE OU D'INSTALLER CET APPAREIL.

IMPORTANT : SAVE INSTRUCTIONS FOR FUTURE REFERENCE

IMPORTANT : CONSERVER CES INSTRUCTIONS POUR RÉFÉRENCE FUTURE

Usage approuvé aux É-U/Canada

09/14 EINS 516901

TABLE DES MATIÈRES

SECTION	PAGE
SÉCURITÉ DU PRODUIT	3
GÉNÉRALITIES	4
SANTÉ ET SÉCURITÉ	4
EXIGENCES GÉNÉRALES D'INSTALLATION	4
RETRAIT DE LA PALETTE ET INSTALLATION DE LA CUISINIÈRE	5-6
DIMENSIONS DE LA CUISINIÈRE	7
DÉGAGEMENTS	8
CONNEXION À L'ALIMENTATION	9
ACHEMINEMENT DU CÂBLE ÉLECTRIQUE	10
BOUTON DE CONTRÔLE ET CONNEXION DE BARRE	11
SCHÉMA DE CÂBLAGE	12
LISTE DE VÉRIFICATION AGA CITY24	13

SÉCURITÉ DU PRODUIT

MEANING/DESCRIPTION	SYMBOLE	SIGNIFICATION/DESCRIPTION
WARNING/CAUTION An appropriate safety instruction should be followed or caution to a potential hazard exists.		**AVERTISSEMENT** Une consigne de sécurité appropriée doivent être suivies ou garde d'un danger potentiel exists.
DANGEROUS VOLTAGE To indicate hazards arising from dangerous voltages.		**TENSION DANGEREUSE** Pour indiquer les dangers résultant des tensions dangereuses.
PROTECTIVE EARTH (GROUND) To identify any terminal which is intended for connection to an external conductor for protection against electric shock in case of a fault, or the terminal of protective earth (ground) electrode.		**TERRE DE PROTECTION** Pour marquer bornes destinées à être raccordées à un conducteur de protection extérieur contre les chocs éclectiques en cas de défaut d'isolement, ou pour marquer la borne de la terre de protection.
HEAVY This product is heavy and reference should be made to the safety instructions for provisions of lifting and moving.		**LOURD** Ce produit est lourd et doit être fait référence auc consignes de sécurité relatives aux dispositions de soulever et déplacer.
DISCONNECT MAINS SUPPLY Disconnect incoming supply before inspection or maintenance.		**APPAREIL À LASER DE CLASSE 2** Alimentation d'entrée Débrancher avant inspection ou d'entretien.
REFER TO MANUAL Refer to relevant instructions detailed within the product manual.		**ATTENTION, SURFACE TRÉS CHAUDE** Reportez-vous aux instructions Reportez-vous aux instructions applicables indiquées dans le manuel du produit.

GÉNÉRALITÉS

REMARQUE : CES INSTRUCTIONS D'INSTALLATION DOIVENT ÊTRE CONSERVÉES À PORTÉE DE MAIN DE L'UTILISATEUR EN VUE D'UNE CONSULTATION ULTÉRIEURE.

SANTÉ ET SÉCURITÉ

Protection du consommateur

En tant que fabricant responsable, nous mettons tout en œuvre pour que nos produits soient conçus et fabriqués de façon à répondre aux normes de sécurité en vigueur, si installés et utilisés de façon appropriée.

VEUILLEZ LIRE LA GARANTIE CI-JOINTE
Toute modification non approuvée par AGA est susceptible d'entraîner l'annulation de l'homologation de l'appareil, de sa garantie et pourrait également avoir une incidence négative sur vos droits statutaires.

EXIGENCES GÉNÉRALES D'INSTALLATION

La cuisinière doit être installée conformément aux exigences des règlementations locales de câblage et de construction ou de règlementations émanant de toute autre autorité locale.

Dans votre propre intérêt et afin de respecter la loi, tous les appareils devraient être installés conformément aux règlementations applicables par un distributeur AGA autorisé.

ATTENTION :
CET APPAREIL EST LOURD. UTILISER LE MATÉRIEL ET LA MAIN-D'ŒUVRE ADÉQUATS POUR DÉPLACER LA CUISINIÈRE ET PRÉVENIR LES DOMMAGES À L'APPAREIL OU AU SOL.

RETRAIT DE LA PALETTE ET INSTALLATION DE LA CUISINIÈRE

Retrait des crochets de transport - Dévissez 4 vis et retirez les crochets à l'avant, puis les deux vis à l'arrière.

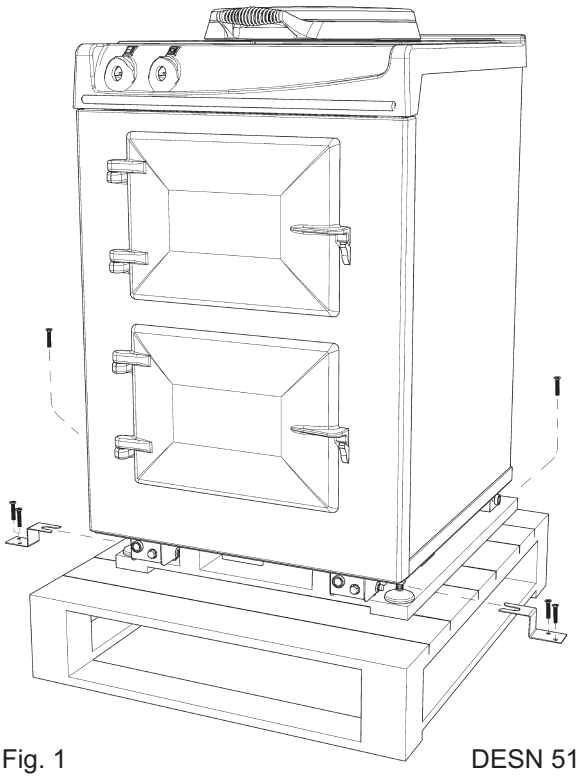

Fig. 1 DESN 516905

REMARQUE : Prenez les précautions nécessaires pour ne pas coincer le fil électrique.

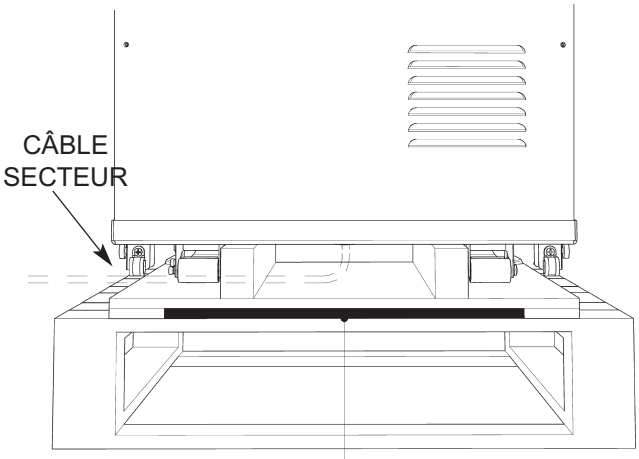

Retirez la cuisinière uniquement par l'arrière de la palette. Espace prévu pour le transpalette adapté. La cuisinière doit être fixée au transpalette avec des sangles appropriées (zone grisée)

Fig. 2 DESN 516891

Une fois la cuisinière en place dans la cuisine, retirez le transpalette et les sangles. Le pied de stabilité à l'avant peut être soulevé avec une clé plate de 12 mm pour faire glisser l'appareil.

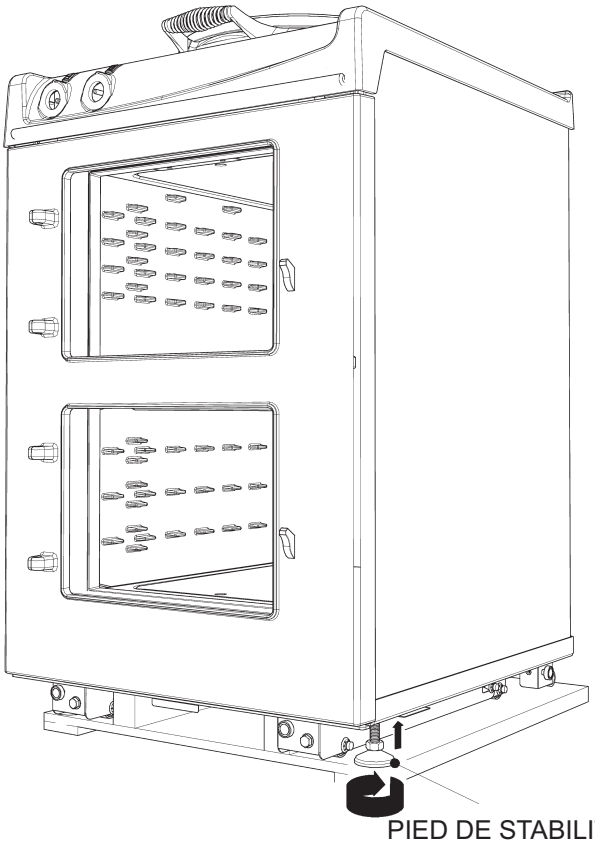

Fig. 3 DESN 516906

Retirez la palette une fois l'appareil descendu. Prenez les précautions nécessaires pour ne pas coincer le câble secteur.

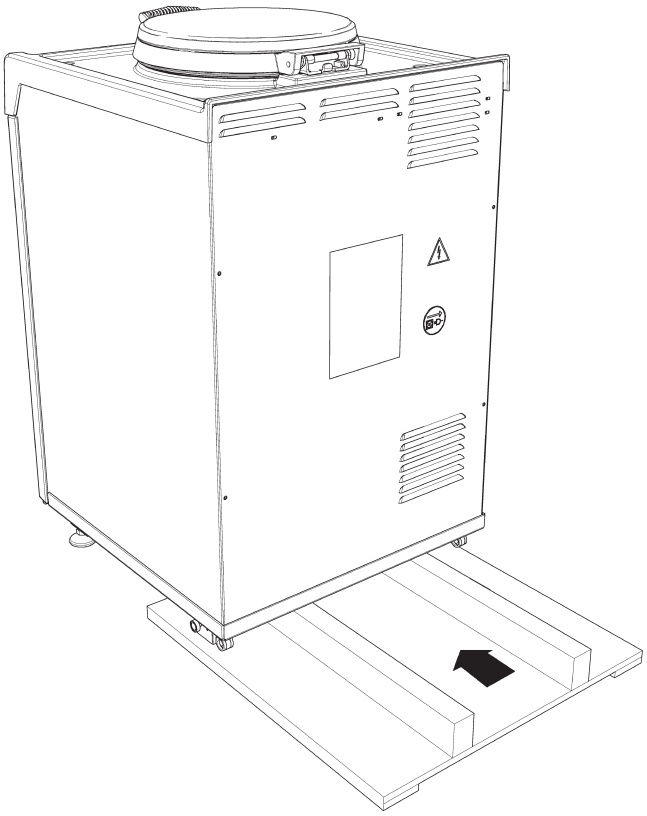

Fig. 4 DESN 516893

RETRAIT DE LA PALETTE ET INSTALLATION DE LA CUISINIÈRE

La cuisinière peut maintenant être poussée sur ses roues dans la position désirée.

REMARQUE : Prenez les précautions nécessaires pour ne pas coincer le câble secteur.

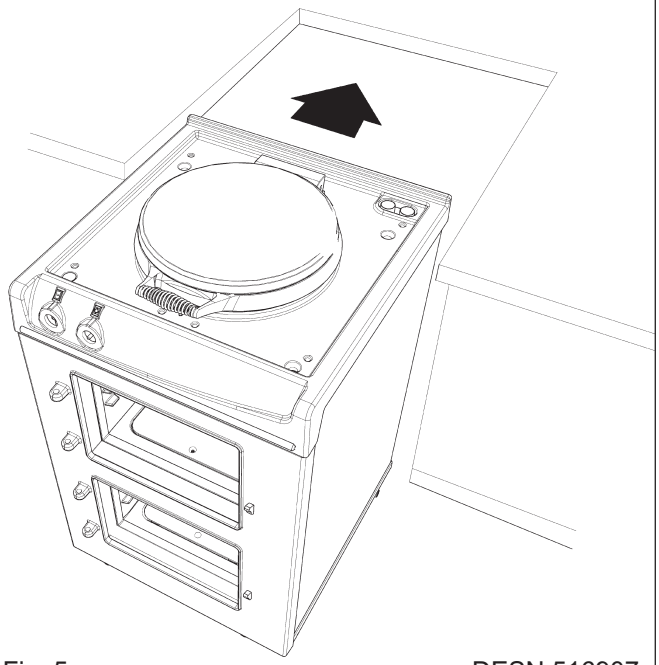

Fig. 5 DESN 516907

Mise à niveau de la cuisinière - Utilisez une douille de 13 mm pour ajuster le mécanisme des roues et obtenir le réglage **APPROPRIÉ** des deux côtés à l'arrière de l'appareil.

Le pied peut être réglé à l'avant avec une clé plate de 12 mm pour obtenir un réglage **APPROPRIÉ** à l'avant de l'appareil et fournir ainsi un frein pour les roues.

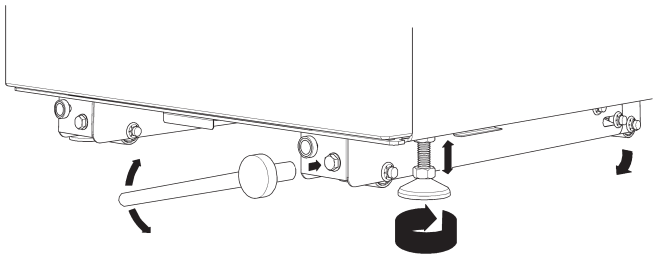

En tournant le boulon dans le sens des aiguilles d'une montre, la roue s'abaisse, ce qui augmente la hauteur de la cuisinière.

En tournant dans le sens inverse des aiguilles d'une montre, les roues se lèvent ce qui abaisse la cuisinière.

Fig. 6 DESN 516895

Installation du socle magnétique

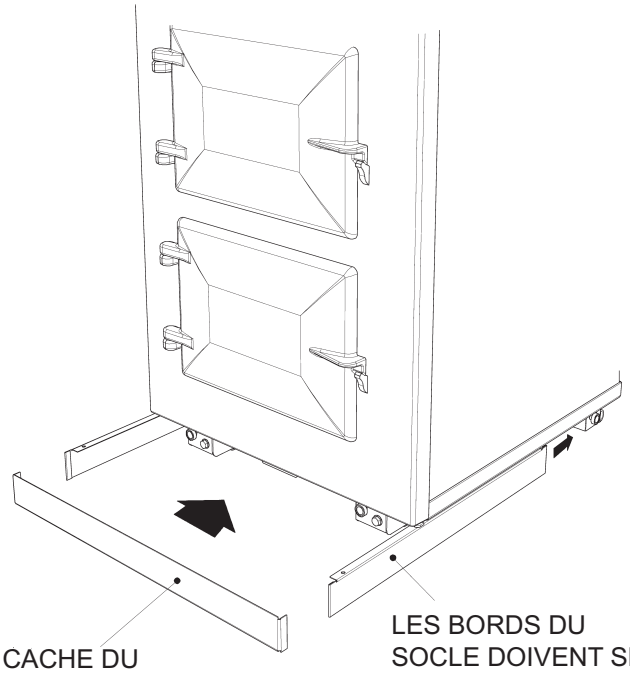

Fig. 7 DESN 516897

Ajustement de plaque de maintien - Les plaques de maintien ont un pied avec vis de réglage pour définir la hauteur et améliorer la stabilité.

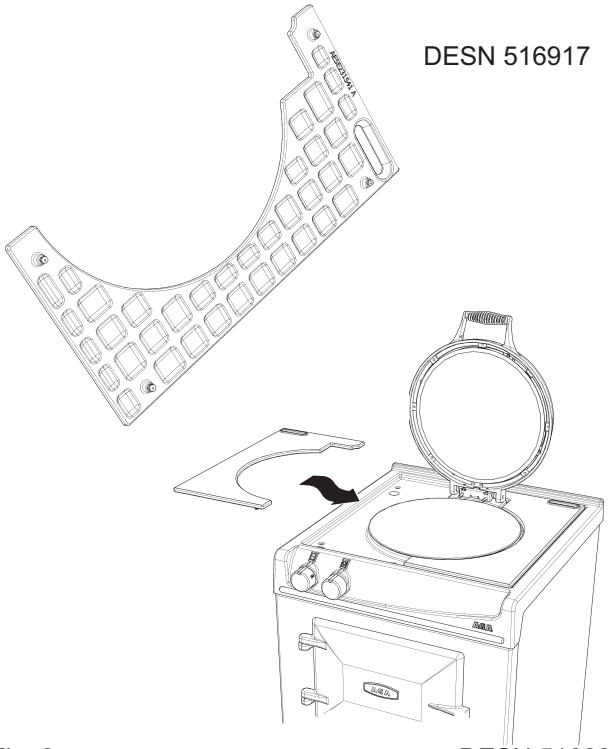

Fig. 8 DESN 516888

DIMENSIONS DE LA CUISINIÈRE - AGA CITY24

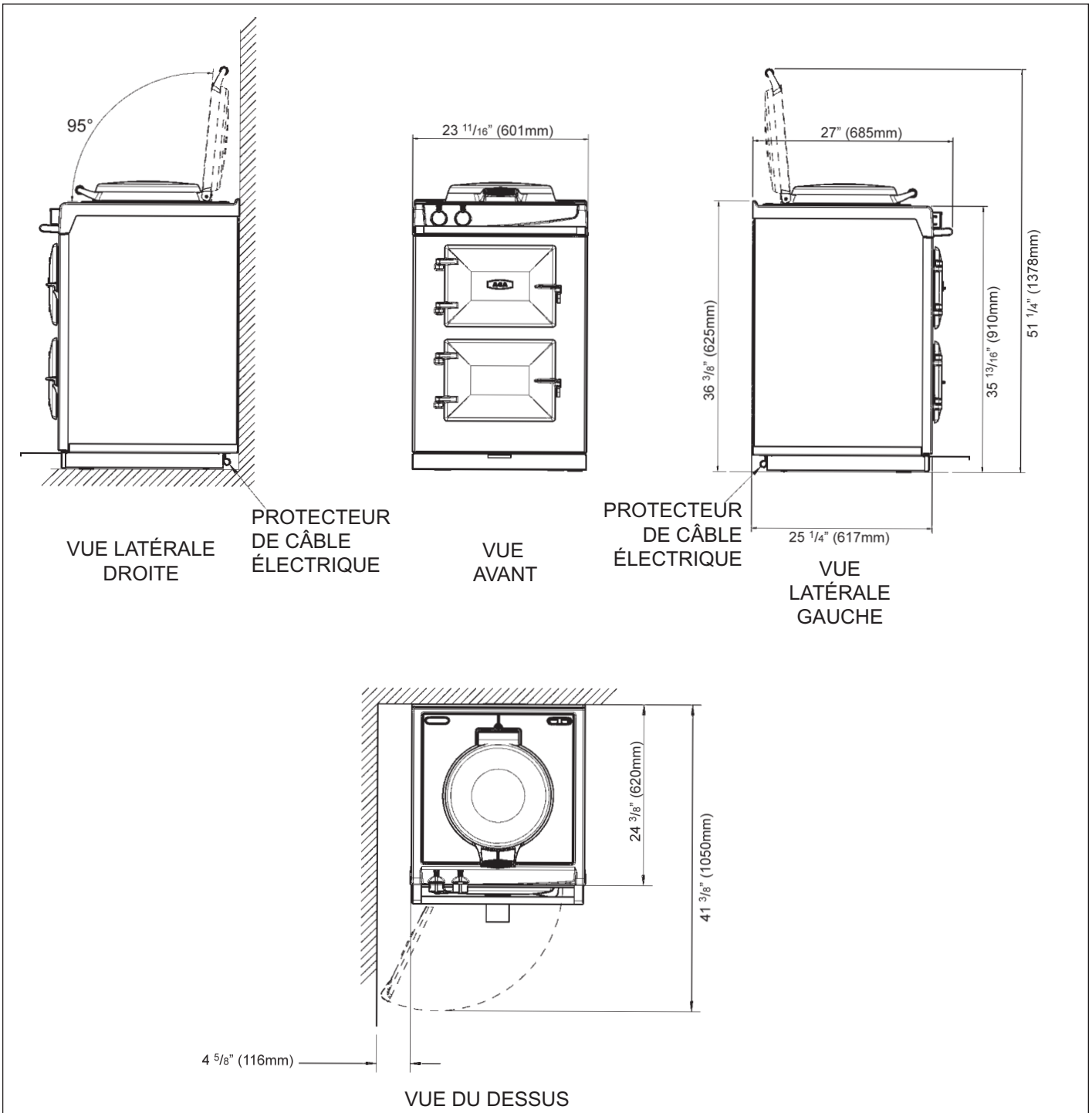

Fig. 9 DESN 516904

Dimensions de la cuisinière

L'espace actuel requis au niveau de l'ensemble cuisinière doit être augmenté de 6 mm (1/4 po) pour l'installation par rapport aux chiffres indiqués ci-dessus. Cela procure une marge de sécurité tenant compte les variations naturelles des dimensions des gros moulages. Plus particulièrement, la largeur de l'espace pour la cuisinière est essentielle.

POIDS DE L'APPAREIL (sans l'emballage)

Modèle : AGA CITY24 - 223 kg (492 lb)

DÉGAGEMENTS

La gamme complète est montée au sol et l'espace dans lequel l'appareil doit être installé doit avoir les dimensions minimales suivantes :

Un espace minimum de 60 mm (2 3/8 po) est requis au-dessus de la poignée du couvercle isolant soulevée.

Dégagements latéraux
Un écart de 3 mm (1/8 po) est requis de chaque côté entre la plaque du dessus de la cuisinière et toute autre surface de travail qui pourrait être installée. Cela permet le retrait en toute sécurité de la plaque du dessus, le cas échéant.

Si la cuisinière doit être placée contre un mur latéral, il doit y avoir un dégagement de 116 mm (4 9/16 po) à droite comme à gauche afin de permettre l'accès aux portes du four.

Si la cuisinière AGA doit être installée dans un espace en brique, le dégagement minimal devrait être augmenté d'au moins 6 mm (1/8 po) afin de prendre en compte des murs qui ne sont pas en angle droit.

De plus, il doit y avoir un espacement minimal de 1000 mm (39 5/8 po) pour l'entretien de la cuisinière.

Base de la cuisinière ou foyer
Il est essentiel que la base ou le foyer sur le/laquelle repose la cuisinière soit de niveau et en mesure de supporter la totalité du poids de l'appareil.

Le cache-socle frontal peut être retiré et ne doit pas être obstrué par le revêtement de sol ou le carrelage. Si nécessaire, placez la cuisinière en position surélevée par rapport aux tuiles pour que le socle puisse être retiré et la cuisinière déplacée pour l'entretien.

Carrelage
Si la cuisinière est située dans un renfoncement ou contre un mur qui sera carrelé, les carreaux ne doivent en aucun cas être au-dessus de la plaque de la cuisinière. Il doit y avoir un espace suffisant pour retirer la plaque du dessus en vue d'un entretien ultérieur.

Cet appareil pouvant être utilisé en continu, ces instructions sont **IMPORTANTES**.

Murs combustibles
Les maisons construites avec des matériaux combustibles (bois, poutres et plaques de plâtre) nécessitent des protections particulières à la chaleur.

Les murs non combustibles derrière une cuisinière doivent avoir une épaisseur d'isolation d'au moins 25 mm (1/4 po) (Monolux ou équivalent), jusqu'au niveau de la plaque chauffante.

REMARQUE PARTICULIÈRE : Vérifiez que le câblage électrique et les pièces en plastique ne passent pas dans le mur, sur la paroi extérieure, derrière ou directement au-dessus de la cuisinière. Ce type de matériel peut vieillir prématurément s'il est continuellement exposé à une température ambiante élevée.

CONNEXION À L'ALIMENTATION

Risque de choc électrique

La plaque signalétique est située derrière le socle amovible, voir Fig. 4.

Cet appareil doit être raccordé à une mise à terre électrique.

NE PAS brancher à l'alimentation électrique avant que l'appareil ne soit mis à terre de façon permanente.

Cet appareil doit être branché à une alimentation permanente métallique mise à terre ou un connecteur de terre doit être branché à la borne de terre ou au fil conducteur de l'appareil.

Le non-respect de ces consignes pourrait entraîner comme conséquences la mort ou des blessures graves.

Cette cuisinière doit être alimentée par un courant de 240 V, 60 Hz, et branchée à un circuit de dérivation individuel et adéquatement mis à terre protégé par un disjoncteur. À 240 V, elle a une charge maximale de 30 A. Le branchement électrique doit être effectué par un électricien qualifié. Cet appareil doit être installé conformément aux codes régionaux ou, en l'absence de codes, au Code de l'électricité national.

- L'installation du produit nécessite un circuit de 240 V/40 A séparé (et non partagé) et protégé par un circuit de dérivation approprié.

- Le câble d'alimentation de votre cuisinière est muni d'une prise standard à quatre (4) conducteurs de type 14-50P (pour une prise 14-50R).

La méthode de branchement à la source d'alimentation électrique doit faciliter l'isolation électrique complète de l'appareil.

La connexion et l'isolation secteur ne doivent pas être placées au-dessus de la cuisinière, mais plutôt à l'endroit indiqué Fig. 4, page 11.

CETTE CUISINIÈRE DOIT ÊTRE COMPLÈTEMENT ISOLÉE DU CIRCUIT ÉLECTRIQUE AVANT L'ENTRETIEN. LA CUISINIÈRE EST CONÇUE POUR LE VOLTAGE INDIQUÉE SUR LA PLAQUE SIGNALÉTIQUE, QUI EST SITUÉE DERRIÈRE LE CACHE-SOCLE.

ACHEMINEMENT DU CÂBLE SECTEUR

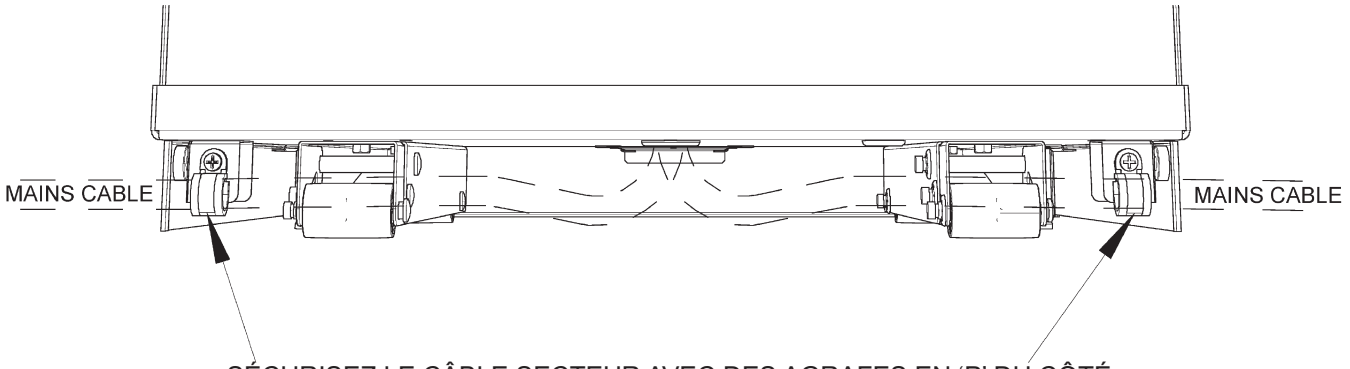

SÉCURISEZ LE CÂBLE SECTEUR AVEC DES AGRAFES EN ‘P’ DU CÔTÉ GAUCHE OU DU CÔTÉ DROIT

Fig. 10 DESN 516918

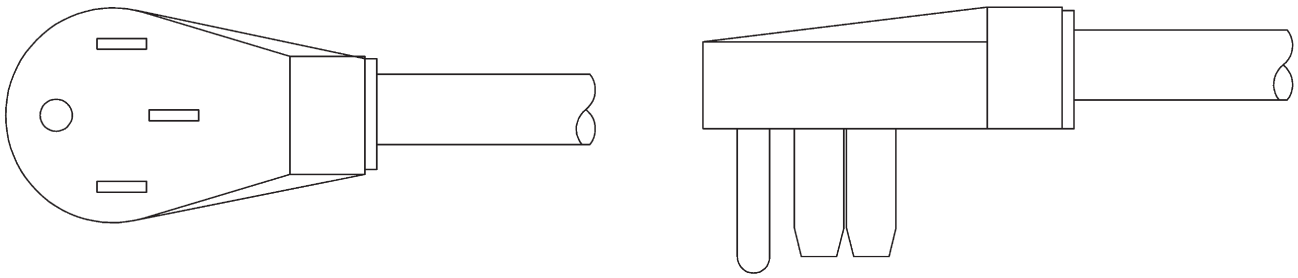

CÂBLE D’ALIMENTATION

VALEUR NOMINALE 50 A/250 V 12500 W AVEC PRISE EN ANGLE DROITE NEMA 14-50P (POUR UNE PRISE 14-50R)

CERTIFICATION UL OU CSA

Fig. 10A DESN 516919

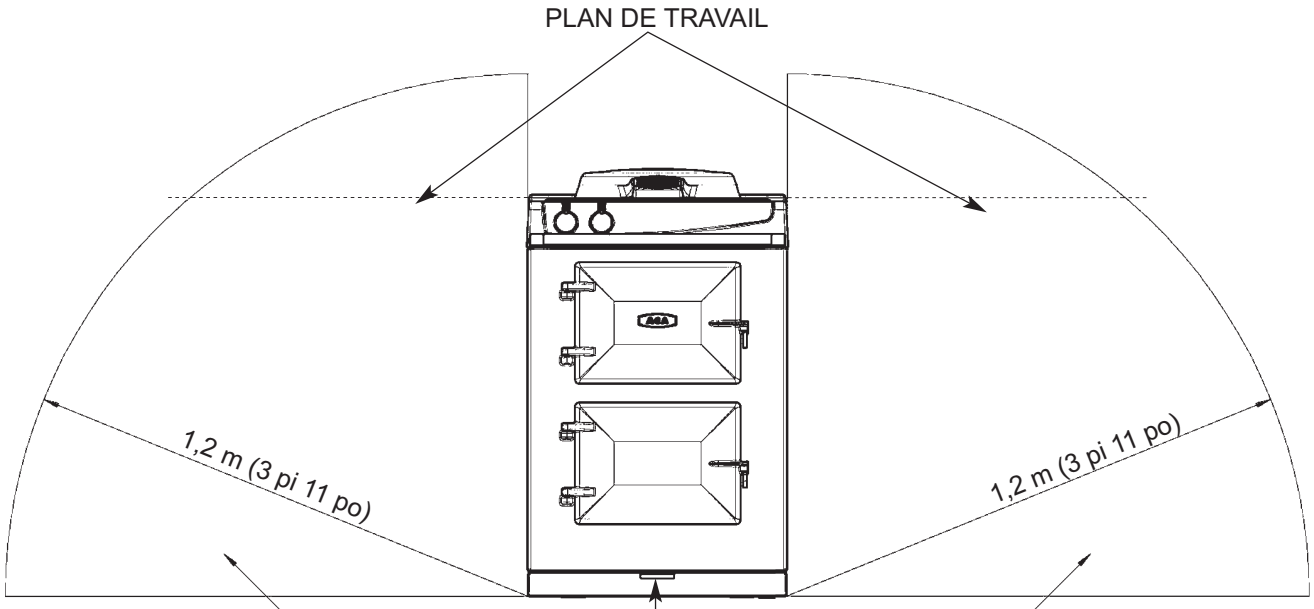

L’ALIMENTATION SECTEUR DOIT SE TROUVER DANS LES ZONES INDIQUÉES

Fig. 11 DESN 516874

BOUTON DE CONTRÔLE ET CONNEXION DE BARRE

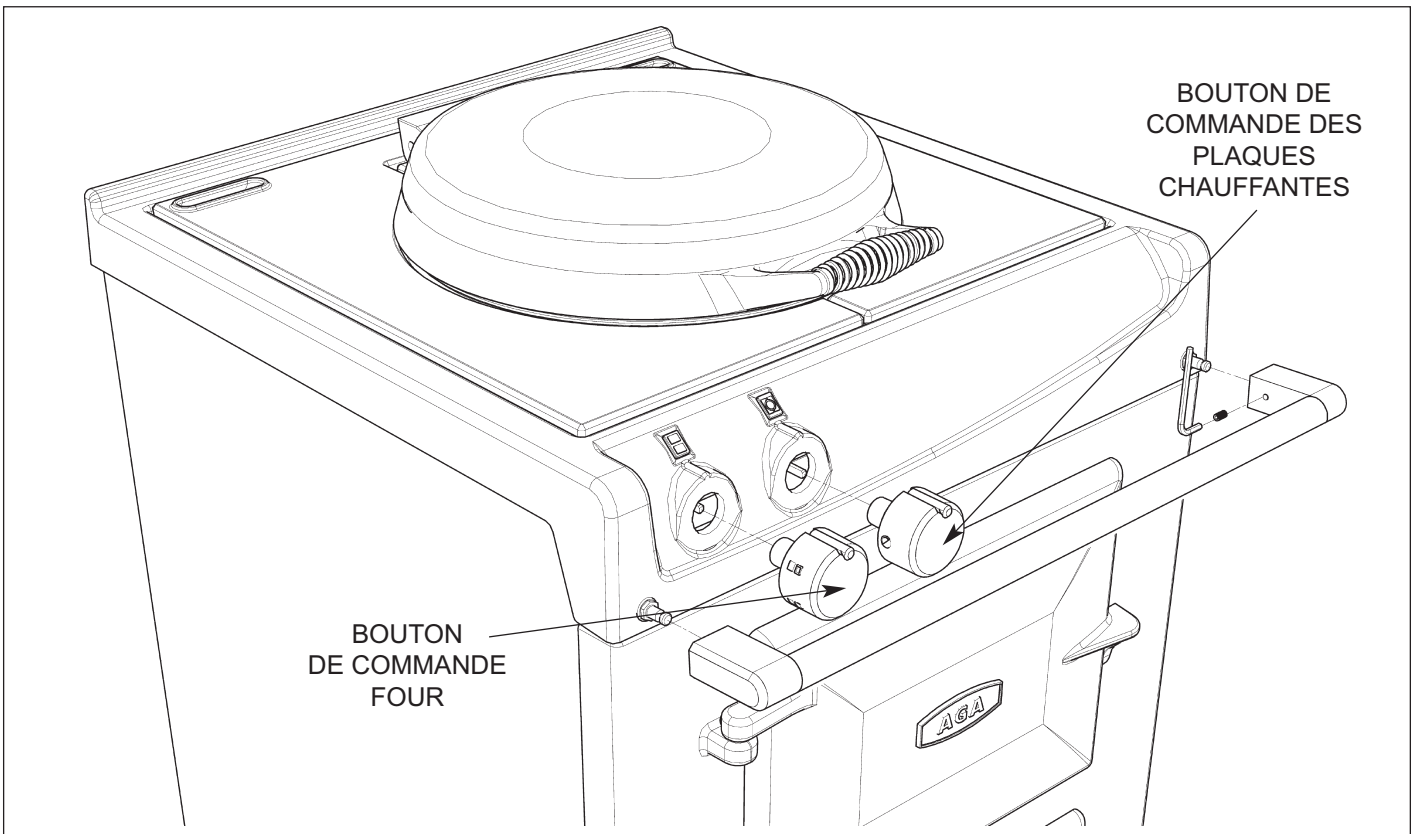

Fig. 12 DESN 516875

Localisation du bouton de commande

Vérifiez si les boutons de commande sont correctement installés sur les axes, comme indiqué Fig 12.

Emplacement de la barre - AGA City24 (modèle traditionnel)

Placez la barre sur l'axe, puis vissez-la (les vis se trouvent à l'intérieur du support).

SCHÉMA DE CÂBLAGE

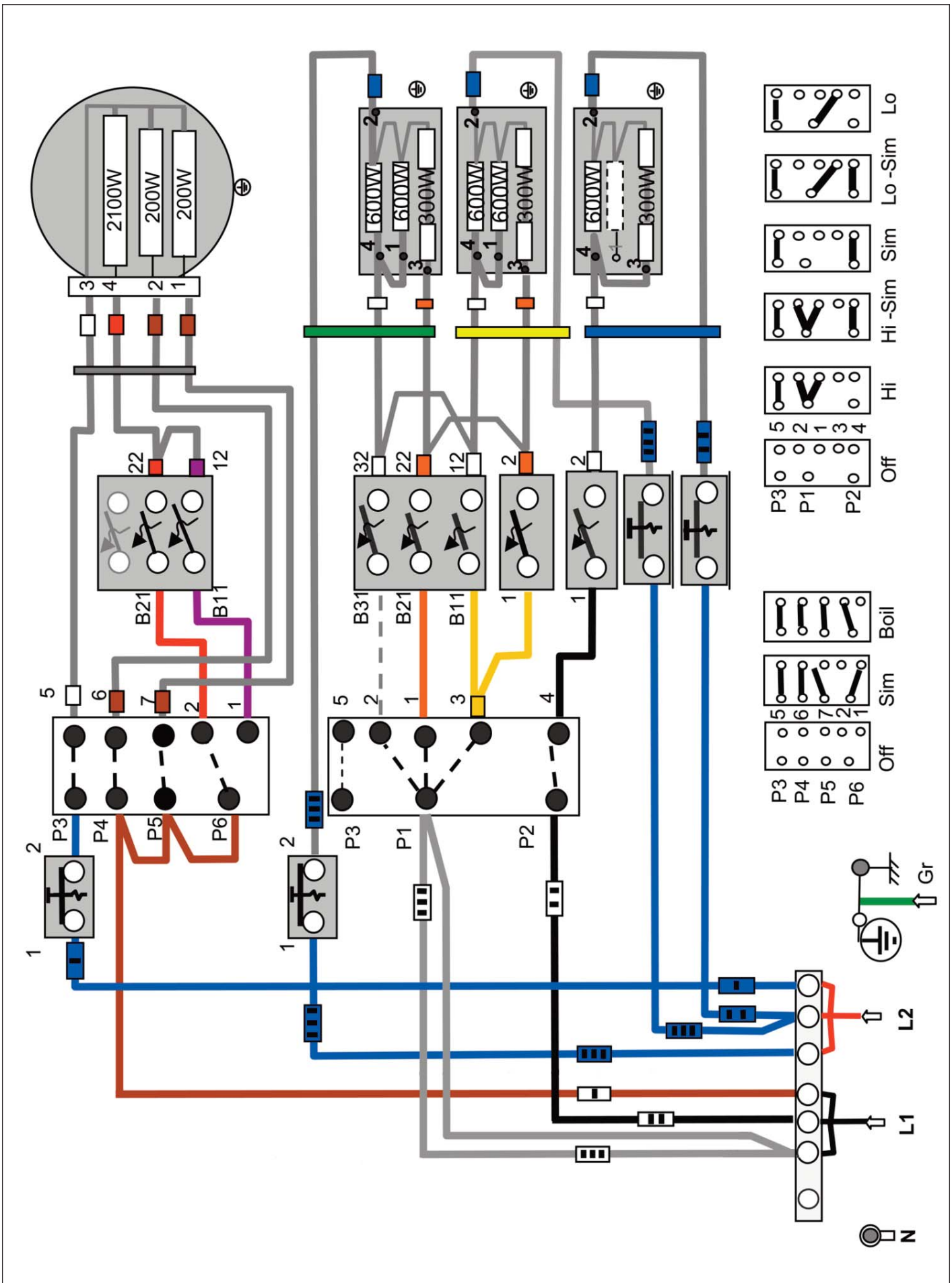

Fig. 13

LISTE DE VÉRIFICATION AGA CITY24

☐ **N° DE SÉRIE**

Cases à cocher

- Vérifier le couvercle de plaque chauffante et de l'installation ☐
- Vérifier l'étanchéité des portes de four, ajuster l'alignement, si nécessaire. ☐

  Les joints du four à cuisson lente **DOIVENT** avoir un espace entre les charnières de porte. ☐
  Le four de rôtissage est doté d'un joint continu.

  S'assurer que le film plastique est totalement retiré à l'intérieur des portes du four. ☐

- Allumer le four de rôtissage et le four à cuisson lente, régler la plaque chauffante pour le mijotage ☐
  Soulever le couvercle de la plaque chauffante pour éviter les tâches.

- Au bout de 30 minutes, vérifier la température de la plaque chauffante (approximativement). ☐

  1 Point de mijotage (200 - 250 °C) ☐

  puis réglage de la plaque sur ébullition, après 15 minutes vérifier la température

  2 Point chaud (330 - 380 °C) ☐

- Donner les instructions aux utilisateurs de la cuisinière, les meilleures pratiques pour l'entretien du four, la consommation électrique, le nettoyage de l'émail (l'eau des légumes pendant l'ébullition tâche l'émail, etc.) ☐

Signature de l'ingénieur ..... Date .....

Pour des conseils ou plus de précisions, contactez votre spécialiste AGA local.

En raison de la politique d'amélioration continue des produits d'AGA, la société se réserve le droit de modifier les exigences et d'apporter des modifications aux appareils décrits et illustrés en tout temps.

Fourni par

AGA Marvel
1260 E. Van Deinse St.
Greenville, MI 48838

Entreprise (616) 754-5601
Fax (616) 754-9690
Numéro sans frais 800-223-3900

www.agamarvel.com